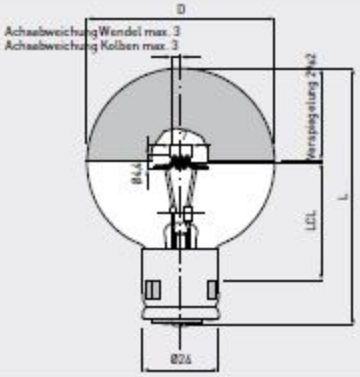

Artikelnr.	Bezeichnung	Volt	Watt	Ampere	Sockel	Kolbendurchmesser D max. mm	Gesamtlänge L max. mm	Lichtschwerpunkt LCL mm	Lichtstrom lm	mittlere Lebensdauer h	Einzellebensdauer h	Brennstellung	VPE
R0832029	24V 200W B24s-3 60x86,5 kv	24	200		B24s-3	61	86,5	38	3.800	100		S135	