InfraRed Industrial Heat Incandescent

PAR38 IR 100W E27 240V Red 1CT/12

Die Infrarot-Reflektorglühlampen von Philips wurden für anspruchsvolle Einsatzbedingungen konzipiert, zum Beispiel in landwirtschaftlichen Betrieben, im Badezimmer, in der Küche oder in deren unmittelbarer Nähe. Landwirte, Verbraucher und Köche auf der ganzen Welt entscheiden sich für Infrarotlampen von Philips, weil sie besonders robust und effizient sind.

Produkt Daten

Allgemeine Informationen	
Sockel	E27 [E27]
Betriebsstellung	H45 [h45]
Nennlebensdauer	5.000 Stunde(n)
Nennlebensdauer (Std.)	5.000 Stunde(n)
Beleuchtungstechnologie	Incandescent

Lichttechnische Daten	
Lichtfarbe	R

Betrieb und Elektrik	
Energieverbrauch	100 W
Spannung (Nom)	240 V
Spannung (Nom)	240 V

Lichtregelung und Dimmen	
Dimmbar	Ja

Mechanik und Gehäuse	
Kolbenausführung	Rot
Kolbenmaterial	Hartglas
Kolbenform	PAR38 [PAR 4,75 Zoll/121 mm]

Produktdaten	
Gesamt-Produktcode	871150012891115
Bestell-Produktname	PAR38 IR 100W E27 240V Red 1CT/12
Bestellcode	12891115
Anzahl pro Verpackung	1
Zähler - Pakete pro Außenkarton	12
Material-Nr. (12NC)	923801145506
Gesamtbezeichnung des Produkts	PAR38 IR 100W E27 240V Red 1CT/12
EAN Umverpackung	8727900207217
EAN/UPC - Product/Case	8711500128911

InfraRed Industrial Heat Incandescent

Abmessungsskizzen

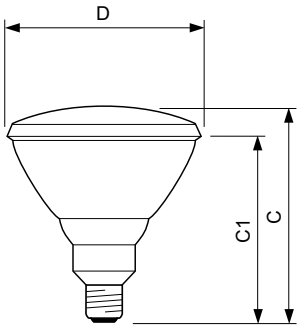

Product	D	C (max)	C1 (max)
PAR38 IR 100W E27 240V Red 1CT/12	121 mm	136 mm	124 mm

© 2023 Signify Holding Alle Rechte vorbehalten. Signify gibt keine Zusicherungen und übernimmt keine Garantie bezüglich der Richtigkeit oder Vollständigkeit der in diesem Dokument enthaltenen Informationen und haftet nicht für Handlungen, die im Vertrauen darauf ausgeführt werden. Die in diesem Dokument vorgestellten Informationen sind, sofern keine anderslautende Vereinbarung mit Signify besteht, nicht als kommerzielles Angebot gedacht und sind nicht Teil eines Angebots oder Vertrags. Philips und das Philips Schildsymbol sind eingetragene Warenzeichen der Koninklijke Philips N.V.