MASTER LEDspot & MASTER LEDspot Value MR16/MR11 Niedervol...

MASTER LEDspotLV 3.5-20W 827 MR11 24D

Ersetzten Sie ihre alten Halogen-Niedervolt-Reflektorlampen und sparen Sie bares Geld. MASTER LEDspot MR16/MR11 haben mit ihren kompakten Abmessungen die perfekte Passform als Ersatz für Halogen-Reflektorlampen und verbrauchen bis zu 80% weniger Energie.

Produkt Daten

• Allgemeine Eigenschaften

Sockel	GU4
Kolbenform	MR11 [MR11]
Nutzlebensdauer	40000 hr
Nominal Lifetime hours	40000 hr

• Lichttechnische Eigenschaften

Farbkennung	827
Lichtfarbe	Warmweiß
Ausstrahlungswinkel	24 D
Strahlungsgang	- [-]
Farbtemperatur	2700 K
Lichtstrom	210 Lm
Lichtstärke	1000 cd
Farbwiedergabeindex	80
Lampenlichtausbeute	60.00 Lm/W
Farbtemperatur	2700 K [CCT 2700K]
Nennlichtstrom	210 Lm
Restlichtstr. Nutzlebensd.ende	70 %
SDCM	6 Stufen
Rated Beam Angle	24 D
Lichtrom im 90° Winkel	200 Lm

• Elektrische Kenndaten

Leistung	3.5 W
Spannung	12 V
Netzfrequenz	50-60 Hz
Power Factor	0.5 -
Lampenstrom	640 mA
Dimmbar	nein
Leistung Äquivalent	20 W
Nennleistung	3.5 W
Startzeit	0.5 (max) s
Anlaufzeit bis 60% Lichtstrom	sofortiges Licht
geeignet für Akzentbeleuchtung	ja

• Temperaturkenndaten

T-case maximum	94 C

• Umwelteigenschaften

Energieeffizienzklasse	A+
Energieverbrauch kWh/1000h	4 kWh

• Messbedingungen

Schaltzyklus	50000X

• Produktabmessungen

Gesamtlänge C	40 mm
Durchmesser D	35 mm

• Produktdaten

Bestellnummer	410196 00
Produktcode	871869641019600
Produktname	MASTER LEDspotLV 3.5-20W 827 MR11 24D
Bestellbezeichnung	MAS LEDspotLV 3.5-20W 827 MR11 24D
Anzahl pro Verpackung	1
Verpackungskonfiguration	12

PHILIPS

Verpackungsanzahl pro Umverpackung	12
Barcode auf Verpackung (EAN1)	8718696410196
Barcode auf Umverpackung (EAN3)	8718696410202
12 NC	929001123802
Nettogewicht pro Stück	0.024 kg

Hinweise

- Nicht für den Einsatz in sehr luftfeuchter Umgebung geeignet (z.B. über der Dusche)
- Nicht für elektronische Schalter geeignet
- Max. 80% Luftfeuchtigkeit
- Min. 10 mm Luftraum beim Deckeneinbau zur Gewährleistung der konstanten Wärmeableitung

Abmessungsskizzen

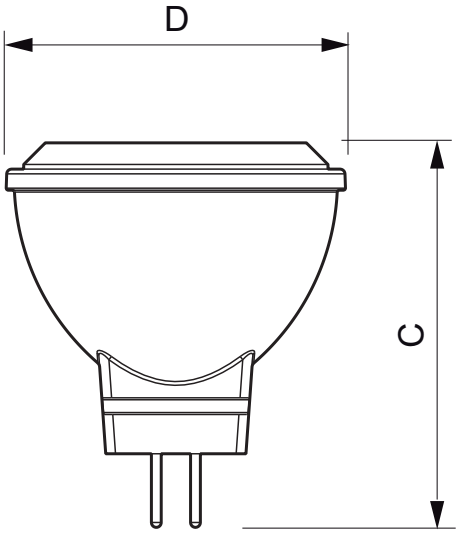

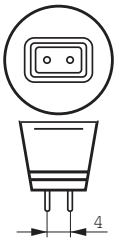

GU4

MASTER LEDspotLV 3.5-20W 827 MR11 24D

Product	C (Norm)	D (Norm)
LED 3.5-20W 827 MR11 24D	40	35

Photometrische Daten

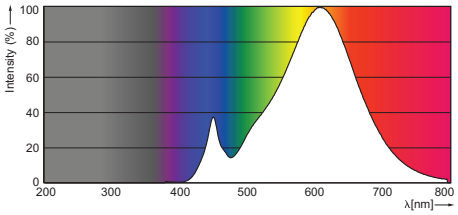

3.5-20 W GU4 MR11 /827 24D

© 2015 Koninklijke Philips N.V. (Royal Philips)
Alle Rechte vorbehalten.

Technische Daten können ohne Vorankündigung geändert werden. Koninklijke Philips N.V. (Royal Philips) und/oder ihre Partner oder Lizenzgeber ist/sind Inhaber aller Urheber- (Copyright) und sonstigen Eigentumsrechte an den von Philips zur Verfügung gestellten Inhalten.

www.philips.com/lighting

2015, Juli 27
Änderungen vorbehalten