MASTER LEDspot AR111 Niedervolt-Reflektorlampen

MASTER LEDspotLV D 15-75W 830 AR111 40D

Lange Lebensdauer und hohe Energieeffizienz: MASTER LEDspot AR111 sind kompatibel mit vielen handelsüblichen Halogentransformatoren und so der ideale Ersatz für herkömmliche NV-Halogen-Reflektoren.

Produkt Daten

- **Allgemeine Eigenschaften**

Sockel	G53
Kolbenform	AR111
Nutzlebensdauer	40000 hr
Nominal Lifetime hours	40000 hr

- **Lichttechnische Eigenschaften**

Farbkennung	830
Lichtfarbe	Weiß
Ausstrahlungswinkel	40 D
Farbtemperatur	3000 K
Lichtstrom	800 Lm
Lichtstärke	1700 cd
Farbwiedergabeindex	80
Lampenlichtausbeute	53.33 Lm/W
Farbtemperatur	3000 K [CCT 3000K]
Nennlichtstrom	800 Lm
Restlichtstr. Nutzlebensd.ende	70 %
SDCM	6 Stufen
Rated Beam Angle	40 D
Lichtrom im 90° Winkel	800 Lm

- **Elektrische Kenndaten**

Leistung	15 W
Leistung Technisch	15 W
Spannung	12 V
Netzfrequenz	50-60 Hz
Power Factor	0.5 -
Lampenstrom	1600 mA
Dimmbar	ja
Leistung Äquivalent	75 W
Nennleistung	15 W
Startzeit	1 (max) s
Anlaufzeit bis 60% Lichtstrom	sofortiges Licht
geeignet für Akzentbeleuchtung	ja

- **Temperaturkenndaten**

- **Umwelteigenschaften**

Energieeffizienzklasse	A
Energieverbrauch kWh/1000h	16 kWh

- **Messbedingungen**

Schaltzyklus	50000X

- **Produktabmessungen**

Gesamtlänge C	111 mm
Durchmesser D	56 mm

- **Produktdaten**

Bestellnummer	718604 00
Produktcode	871829171860400
Produktname	MASTER LEDspotLV D 15-75W 830 AR111 40D
Bestellbezeichnung	MAS LEDspotLV D 15-75W 830 AR111 40D
Anzahl pro Verpackung	1
Verpackungskonfiguration	6

PHILIPS

MASTER LEDspot AR111 Niedervolt-Reflektorlampen

Verpackungsanzahl pro Umverpackung	6
Barcode auf Verpackung (EAN1)	8718291718604
Barcode auf Umverpackung (EAN3)	8718291718611
12 NC	929000261302
Nettogewicht pro Stück	0.120 kg

Hinweise

- Max. 80% Luftfeuchtigkeit
- Nicht für elektronische Schalter geeignet
- Min. 10 mm Luftraum beim Deckeneinbau zur Gewährleistung der konstanten Wärmeableitung

Abmessungsskizzen

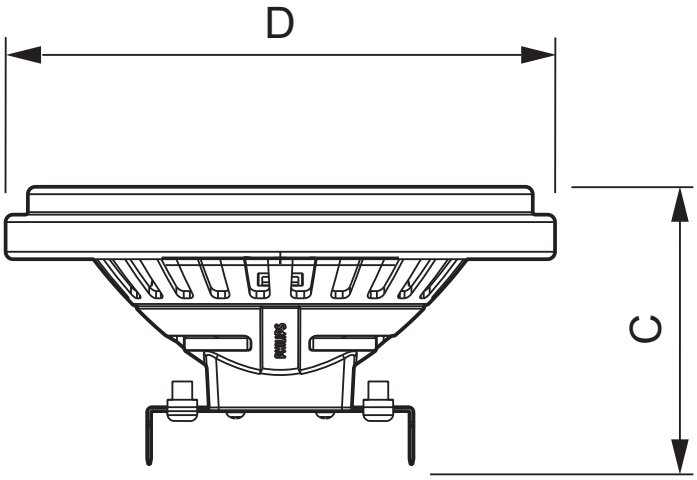

MASTER LEDspotLV D 15-75W 830 AR111 40D

Product	C (Norm)	D (Norm)
LED D 15-75W 830 AR111 40D	111	56

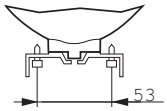

G53

© 2015 Koninklijke Philips N.V. (Royal Philips)
Alle Rechte vorbehalten.

Technische Daten können ohne Vorankündigung geändert werden. Koninklijke Philips N.V. (Royal Philips) und/oder ihre Partner oder Lizenzgeber ist/sind Inhaber aller Urheber- (Copyright) und sonstigen Eigentumsrechte an den von Philips zur Verfügung gestellten Inhalten.

2015, Juli 27
Änderungen vorbehalten

www.philips.com/lighting