MASTER LEDspot & MASTER LEDspot Value MR16/MR11 Niedervol...

MASTER LEDspotLV D 7-40W 830 MR16 24D

Ersetzten Sie ihre alten Halogen-Niedervolt-Reflektorlampen und sparen Sie bares Geld. MASTER LEDspot MR16/MR11 haben mit ihren kompakten Abmessungen die perfekte Passform als Ersatz für Halogen-Reflektorlampen und verbrauchen bis zu 80% weniger Energie.

Produkt Daten

- **Allgemeine Eigenschaften**

Sockel	GU5.3
Kolbenform	MR16 [MR 16inch/50mm]
Nutzlebensdauer	40000 hr
Nominal Lifetime hours	40000 hr

- **Lichttechnische Eigenschaften**

Farbkennung	830
Lichtfarbe	Weiß
Ausstrahlungswinkel	24 D
Strahlungsgang	24D [Medium beam]
Farbtemperatur	3000 K
Lichtstrom	510 Lm
Lichtstärke	2500 cd
Farbwiedergabeindex	80
Lampenlichtausbeute	72.86 Lm/W
Farbtemperatur	3000 K [CCT 3000K]
Nennlichtstrom	510 Lm
Restlichtstr. Nutzlebensd.ende	70 %
SDCM	6 Stufen
Rated Beam Angle	24 D
Lichtrom im 90° Winkel	485 Lm

- **Elektrische Kenndaten**

Leistung	7 W
Leistung Technisch	7 W
Spannung	12 V
Netzfrequenz	50-60 Hz
Power Factor	0.8 -
Lampenstrom	715 mA
Dimmbar	ja
Leistung Äquivalent	40 W
Nennleistung	7.0 W
Startzeit	0.10000000 (max) s
Anlaufzeit bis 60% Lichtstrom	sofortiges Licht
geeignet für Akzentbeleuchtung	ja

- **Temperaturkenndaten**

T-case maximum	110 C

- **Umwelteigenschaften**

Energieeffizienzklasse	A+
Energieverbrauch kWh/1000h	8 kWh

- **Messbedingungen**

Schaltzyklus	50000X

- **Produktabmessungen**

Gesamtlänge C	54 mm
Durchmesser D	50 mm

- **Produktdaten**

Bestellnummer	741374 00
Produktcode	871829174137400
Produktname	MASTER LEDspotLV D 7-40W 830 MR16 24D
Bestellbezeichnung	MAS LEDspotLV D 7-40W 830 MR16 24D
Anzahl pro Verpackung	1

PHILIPS

Verpackungskonfiguration	10
Verpackungsanzahl pro Umverpackung	10
Barcode auf Verpackung (EAN1)	8718291741374
Barcode auf Umverpackung (EAN3)	8718291741381
12 NC	929000263102
Nettogewicht pro Stück	0.060 kg

Hinweise

- Nicht für den Einsatz in sehr luftfeuchter Umgebung geeignet (z.B. über der Dusche)
- Nicht für elektronische Schalter geeignet
- Max. 80% Luftfeuchtigkeit
- Min. 10 mm Luftraum beim Deckeneinbau zur Gewährleistung der konstanten Wärmeableitung

Abmessungsskizzen

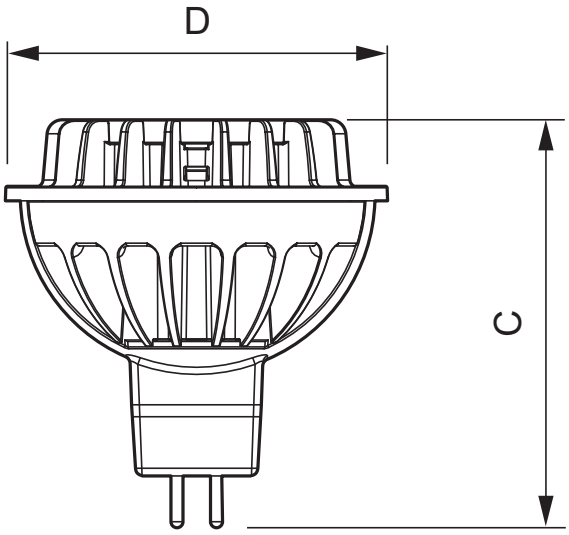

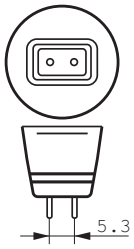

GU5.3

MASTER LEDspotLV D 7-40W 830 MR16 24D

Product	C (Norm)	D (Norm)
LED D 7-40W 830 MR16 24D	54	50

Photometrische Daten

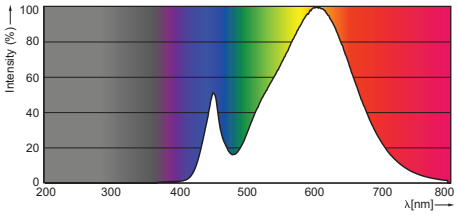

7-40 W, 7-35 WMR16 3000K

© 2015 Koninklijke Philips N.V. (Royal Philips)
Alle Rechte vorbehalten.

Technische Daten können ohne Vorankündigung geändert werden. Koninklijke Philips N.V. (Royal Philips) und/oder ihre Partner oder Lizenzgeber ist/sind Inhaber aller Urheber- (Copyright) und sonstigen Eigentumsrechte an den von Philips zur Verfügung gestellten Inhalten.

www.philips.com/lighting

2015, Juli 27
Änderungen vorbehalten