93520 300 W 82 V

Halogenlampen mit Reflektor MR13

© 2015, OSRAM GmbH. Alle Rechte vorbehalten.

Technische Daten

Elektrische Daten

Nennleistung	300 W
Nennspannung	82,0 V

Lichttechnische Daten

Auflagemaß	152,5 mm

Abmessungen & Gewicht

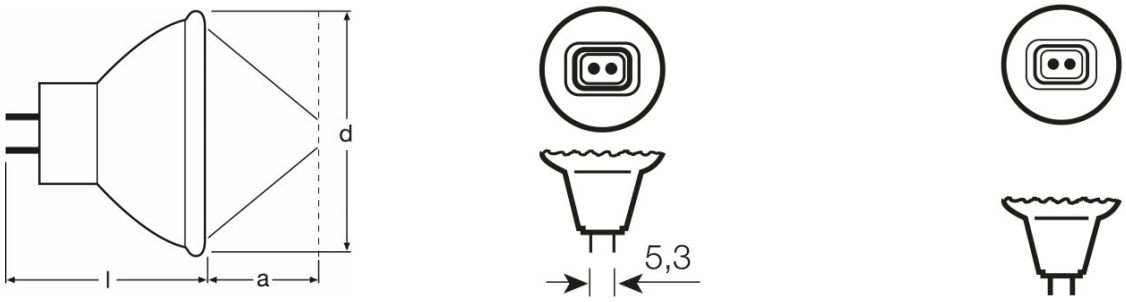

Durchmesser	42,0 mm
Länge	44,5 mm

Lebensdauer

Lebensdauer	70 h

Zusätzliche Produktdaten

Sockel (Normbezeichnung)	GX5.3

Einsatzmöglichkeiten

Brennstellung	s90

Zertifikate & Standards

EEI – Energieeffizienzklasse	E

Klassifikationen

ANSI-Code	FHS
Bestellnummer	93520 300W 82V

© 2015, OSRAM GmbH. Alle Rechte vorbehalten.

Länderspezifische Informationen

EAN	METEL-Code	SEG-No.	STK-Number	UK Org
4050300350196	OSRH93520	-	-	-

© 2015, OSRAM GmbH. Alle Rechte vorbehalten.

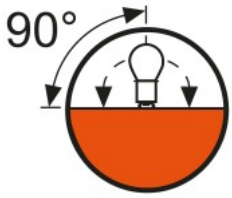

s 90

Verpackungsinformationen

Produkt-Code	Produkt-Bezeichnung	Verpackungseinheit (Stück pro Einheit)	Abmessungen (Länge x Breite x Höhe)	Volumen	Gewicht brutto
4050300350196	93520 300 W 82 V	Faltschachtel 1	58 mm x 47 mm x 48 mm	0.13 dm^3	30.00 g
4050300350202	93520 300 W 82 V	Versandschachtel 24	195 mm x 137 mm x 152 mm	4.06 dm^3	822.00 g

Die genannten Produktnummern beschreiben die kleinste bestellbare Mengeneinheit. Eine Versandeinheit kann mehrere Einzelprodukte beinhalten. Als Bestellmenge verwenden Sie bitte das Ein- oder Mehrfache einer Versandeinheit.

Haftungsausschluss

Änderungen und Irrtümer vorbehalten. Vergewissern Sie sich, dass Sie immer den neuesten Stand verwenden.

© 2015, OSRAM GmbH. Alle Rechte vorbehalten.