MK4-Vorschaltgeräte für SON/CDO/CDM/HPI

BSN 400 K407-ITS 230/240V 50Hz BC3-166

Die imprägnierten elektromagnetischen Kupfer/Eisen-Vorschaltgeräte HID-Basic BSN/BMH MK4 sind für die Verwendung mit einem externen semi-parallelen Zündgerät für CDM-, CDO-, MH-, HPI (Plus)- und SON-Lampen konzipiert. Mit ihrer extrem langen Produktlebensdauer sind sie eine zuverlässige Lösung für den Außenbereich.

Produkt Daten

Betrieb und Elektrik	
Netzfrequenz	50 Hz
Eingangsspannung	230 V (Standard) oder 240 V
Eingangsfrequenz	50 Hz

Verdrahtung	
Anschlusstyp	Schraubanschluss

Genehmigung und Anwendung	
Zeichen & Zertifikate	CE-Kennzeichnung ENEC-Zertifikat

Produktdaten	
Gesamt-Produktcode	872790088704400
Bestell-Produktname	BSN 400 K407-A2-ITS 230/240V 50Hz BC3
Bestellcode	88704400
Anzahl pro Verpackung	1
Zähler - Pakete pro Außenkarton	2
Material-Nr. (12NC)	913700277826
Gesamtbezeichnung des Produkts	BSN 400 K407-ITS 230/240V 50Hz BC3-166
EAN Umverpackung	8727900887044

MK4-Vorschaltgeräte für SON/CDO/CDM/HPI

Abmessungsskizzen

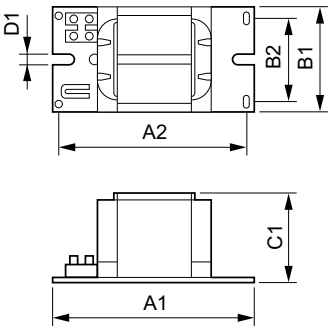

Product	D1	C1	A1	A2	B1	B2
BSN 400 K407-A2-ITS 230/240V 50Hz BC3	6,5 mm	83,0 mm	166,0 mm	145,0 mm	97,0 mm	78,5 mm

© 2023 Signify Holding Alle Rechte vorbehalten. Signify gibt keine Zusicherungen und übernimmt keine Garantie bezüglich der Richtigkeit oder Vollständigkeit der in diesem Dokument enthaltenen Informationen und haftet nicht für Handlungen, die im Vertrauen darauf ausgeführt werden. Die in diesem Dokument vorgestellten Informationen sind, sofern keine anderslautende Vereinbarung mit Signify besteht, nicht als kommerzielles Angebot gedacht und sind nicht Teil eines Angebots oder Vertrags. Philips und das Philips Schildsymbol sind eingetragene Warenzeichen der Koninklijke Philips N.V.