MASTER CityWhite CDO-ET Plus

MASTER CityWhite CDO-ET Plus 100W/828 E40

MASTER CityWhite CDO-ET ist ideal für die Außenbeleuchtung mit angenehmem weißen Licht geeignet.

Hinweise

- Nur für geschlossene Leuchten, auch während des Tests (IEC 61167, IEC 62035, IEC 60598)
- Nur mit geeignetem Vorschaltgerät zu betreiben (empfohlen HID-PV/ HID-DV CDO)
- Nur mit "End of Life" Abschaltung (IEC 61167, IEC62035)
- Bei einem Lampenplatzer muss die Leuchte heiße Lampenteile sicher zurückhalten

Produkt Daten

Allgemeine Informationen	
Sockel	E40 [E40]
Betriebsstellung	UNIVERSAL [Beliebig oder universal (U)]
Referenz für Lichtstrommessung	Sphere
Lebensdauer bis 50 % Ausfall (Nom.)	27.000 Stunde(n)

Lichttechnische Daten	
Farbcode	828 [CCT of 2800K]
Lichtstrom	9.400 lm
Lichtfarbe	Warmweiß (WW)
Farbkoordinate X (Nom)	0,447
Farbkoordinate Y (nom.)	0,4
Ähnlichste Farbtemperatur (Nom)	2800 K
Nennlichtausbeute (nom.)	99 lm/W
Farbwiedergabeindex (CRI)	87

Betrieb und Elektrik	
Energieverbrauch	95,0 W
Spannung (Nom)	90 V
Spannung (Nom)	90 V

Lichtregelung und Dimmen	
Dimmbar	Ja

Mechanik und Gehäuse	
Kolbenausführung	Beschichtetes Glas
Kolbenform	B75 [B 75 mm]

Genehmigung und Anwendung	
Energieeffizienzklasse	F
Quecksilbergehalt (max.)	12 mg
Quecksilbergehalt (Nom)	11,6 mg
Energieverbrauch kWh/1.000 Std.	95 kWh

MASTER CityWhite CDO-ET Plus

EPREL Registrierungsnummer	473399

Zähler - Pakete pro Außenkarton	12
Material-Nr. (12NC)	928154808835
Gesamtbezeichnung des Produkts	MASTER CityWhite CDO-ET Plus 100W/828 E40
EAN Umverpackung	8718291158783
EAN/UPC - Product/Case	8718291158776

Produktdaten

Gesamt-Produktcode	871829115877600
Bestell-Produktname	MASTER CityWh CDO-ET Plus 100W/828 E40
Bestellcode	15877600
Anzahl pro Verpackung	1

Abmessungsskizzen

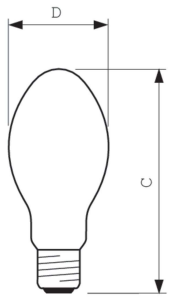

Product	D (max)	C (max)
MASTER CityWh CDO-ET Plus 100W/828 E40	76 mm	186 mm

Photometrische Daten

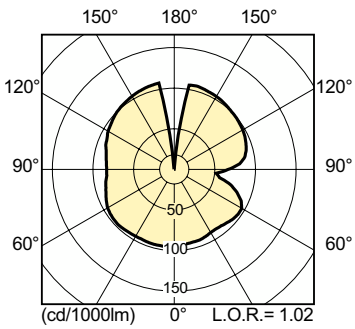

Light Distribution Diagram - MASTER CityWh CDO-ET Plus 100W/828 E40

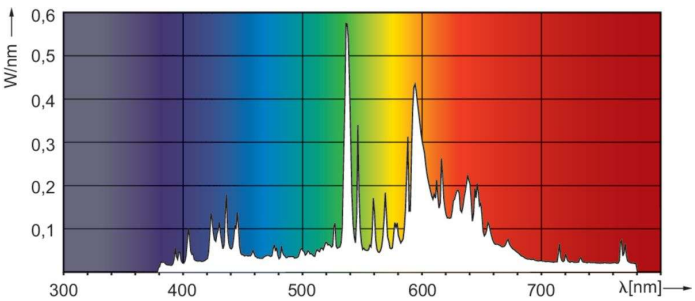

Spectral Power Distribution Colour - MASTER CityWh CDO-ET Plus 100W/828 E40

MASTER CityWhite CDO-ET Plus

Lebensdauer

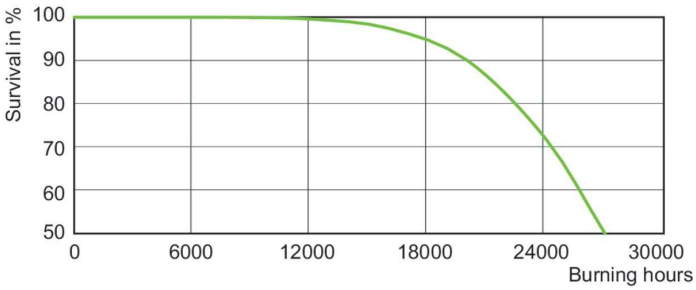

Life Expectancy Diagram - MASTER CityWh CDO-ET Plus 100W/828 E40

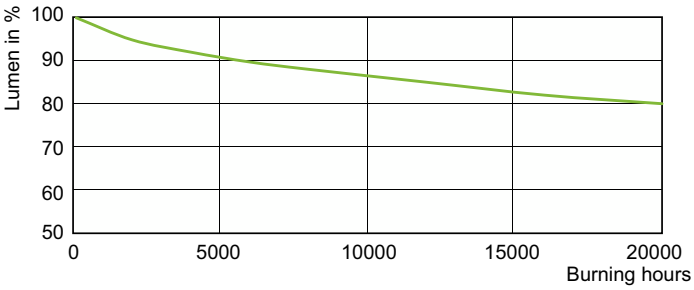

Lumen Maintenance Diagram - MASTER CityWh CDO-ET Plus 100W/828 E40

© 2023 Signify Holding Alle Rechte vorbehalten. Signify gibt keine Zusicherungen und übernimmt keine Garantie bezüglich der Richtigkeit oder Vollständigkeit der in diesem Dokument enthaltenen Informationen und haftet nicht für Handlungen, die im Vertrauen darauf ausgeführt werden. Die in diesem Dokument vorgestellten Informationen sind, sofern keine anderslautende Vereinbarung mit Signify besteht, nicht als kommerzielles Angebot gedacht und sind nicht Teil eines Angebots oder Vertrags. Philips und das Philips Schildsymbol sind eingetragene Warenzeichen der Koninklijke Philips N.V.