MASTER CityWhite CDO-TT Plus

MASTER CityWhite CDO-TT Plus 70W/828 1SL/12

MASTER CityWhite CDO-TT Plus ist ideal für die Außenbeleuchtung mit angenehmem weißen Licht geeignet

Hinweise

- Nur für geschlossene Leuchten, auch während des Tests (IEC 61167, IEC 62035, IEC 60598)
- Nur mit geeignetem Vorschaltgerät zu betreiben (empfohlen HID-PV/ HID-DV CDO)
- Nur mit "End of Life" Abschaltung (IEC 61167, IEC62035)
- Bei einem Lampenplatzer muss die Leuchte heiße Lampenteile sicher zurückhalten.

Produkt Daten

Allgemeine Informationen	
Sockel	E27 [E27]
Betriebsstellung	UNIVERSAL [Beliebig oder universal (U)]
Referenz für Lichtstrommessung	Sphere
Lebensdauer bis 50 % Ausfall (Nom.)	27.000 Stunde(n)

Lichttechnische Daten	
Farbcode	828 [CCT of 2800K]
Lichtstrom	7.750 lm
Lichtfarbe	Warmweiß (WW)
Farbkoordinate X (Nom)	0,447
Farbkoordinate Y (nom.)	0,4
Ähnlichste Farbtemperatur (Nom)	2800 K
Nennlichtausbeute (nom.)	105 lm/W
Farbwiedergabeindex (CRI)	86

Betrieb und Elektrik	
Energieverbrauch	73,5 W
Spannung (Nom)	91 V
Spannung (Nom)	91 V

Lichtregelung und Dimmen	
Dimmbar	Ja

Mechanik und Gehäuse	
Kolbenausführung	Klar
Kolbenform	T35 [T 35 mm]

Genehmigung und Anwendung	
Energieeffizienzklasse	F
Quecksilbergehalt (max.)	7,8 mg
Quecksilbergehalt (Nom)	7,8 mg
Energieverbrauch kWh/1.000 Std.	74 kWh

MASTER CityWhite CDO-TT Plus

EPREL Registrierungsnummer	473324

Zähler - Pakete pro Außenkarton	12
Material-Nr. (12NC)	928082019235
Gesamtbezeichnung des Produkts	MASTER CityWhite CDO-TT Plus 70W/828 1SL/12
EAN Umverpackung	8718291120315

Produktdaten

Gesamt-Produktcode	871829112030800
Bestell-Produktname	MASTER CityWh CDO-TT Plus 70W/828 E27
Bestellcode	12030800
Anzahl pro Verpackung	1

Abmessungsskizzen

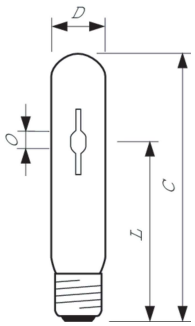

Product	D (max)	O	L	C (max)
MASTER CityWh CDO-TT Plus 70W/828 E27	36 mm	7,15 mm	102 mm	156 mm

Photometrische Data

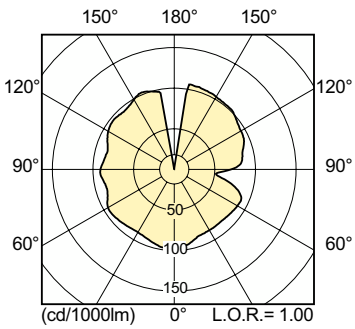

Light Distribution Diagram - MASTER CityWh CDO-TT Plus 70W/828 E27

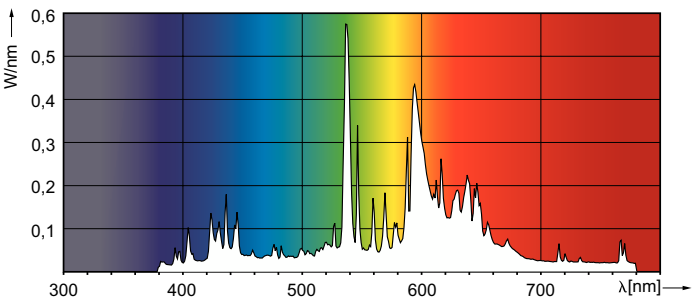

Spectral Power Distribution Colour - MASTER CityWh CDO-TT Plus 70W/828 E27

MASTER CityWhite CDO-TT Plus

Lebensdauer

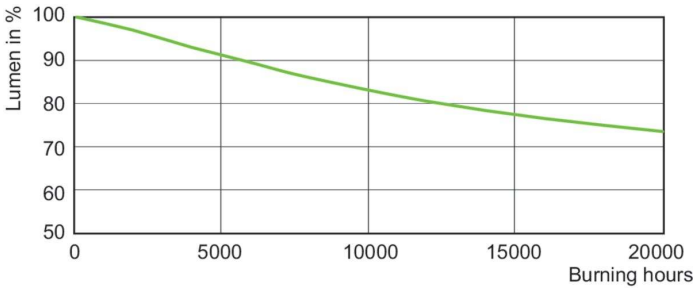

Lumen Maintenance Diagram - MASTER CityWh CDO-TT Plus 70W/828 E27

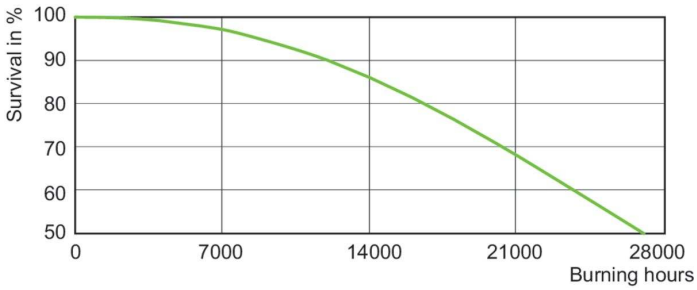

Life Expectancy Diagram - MASTER CityWh CDO-TT Plus 70W/828 E27

© 2023 Signify Holding Alle Rechte vorbehalten. Signify gibt keine Zusicherungen und übernimmt keine Garantie bezüglich der Richtigkeit oder Vollständigkeit der in diesem Dokument enthaltenen Informationen und haftet nicht für Handlungen, die im Vertrauen darauf ausgeführt werden. Die in diesem Dokument vorgestellten Informationen sind, sofern keine anderslautende Vereinbarung mit Signify besteht, nicht als kommerzielles Angebot gedacht und sind nicht Teil eines Angebots oder Vertrags. Philips und das Philips Schildsymbol sind eingetragene Warenzeichen der Koninklijke Philips N.V.