LuxSense

LRL1220 TL5

LuxSense ist eine optionale Tageslichtregelung für Leuchten, die mit einem Philips HF-R 1-10V Vorschaltgerät ausgerüstet sind. Der Sensor misst das von der unteren Oberfläche reflektierte Licht und dimmt die Lampenleistung herunter, sobald das Lichtniveau den durch den Lichtsensor definierten Wert übersteigt. Mit einem Clip kann LuxSense direkt in eine TL-D-Lampe eingeklickt werden.

Produkt Daten

- **Allgemeine Eigenschaften**

Design	TL5

- **Betriebseigenschaften**

Minimum dim level	1.5V

- **Produktdaten**

Bestellnummer	670102 30
Produktcode	871155967010230
Produktname	LRL1220 TL5
Bestellbezeichnung	LRL1220 TL5
Anzahl pro Verpackung	1
Verpackungskonfiguration	100
Verpackungsanzahl pro Umverpackung	100
Barcode auf Verpackung (EAN1)	8711559670102
Barcode auf Umverpackung (EAN3)	8711559670119
12 NC	913700182182
Nettogewicht pro Stück	0.001 kg

PHILIPS

Abmessungsskizzen

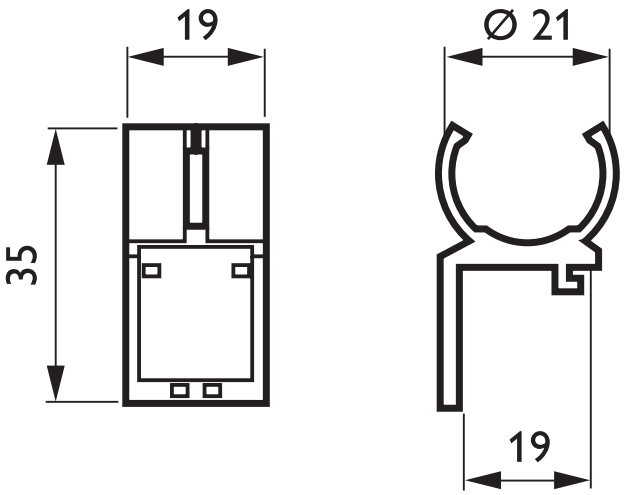

LRL1220 TL5

© 2015 Koninklijke Philips N.V. (Royal Philips)
Alle Rechte vorbehalten.

Technische Daten können ohne Vorankündigung geändert werden. Koninklijke Philips N.V. (Royal Philips) und/oder ihre Partner oder Lizenzgeber ist/sind Inhaber aller Urheber- (Copyright) und sonstigen Eigentumsrechte an den von Philips zur Verfügung gestellten Inhalten.