MASTER MHN-FC

MASTER MHN-FC 1000W/740 230V XW

MASTER MHN-FC ist eine Metallhalogendampflampe mit Quarzbrenner und Doppelquetschung. Ihre kompakten Abmessungen erlauben ein kleines Leuchtendesign.

Produkt Daten

- Allgemeine Eigenschaften

Sockel	DOUBLEENDED [Double Ended]
Betriebsstellung	P5 [Horizontal +/-5°]
Lebensdauer bis 5 % Ausfall (Nom)	7000 h
Lebensdauer bis 10 % Ausfall (Nom)	8000 h
Lebensdauer bis 20 % Ausfall (Nom)	9500 h
Lebensdauer bis 50 % Ausfall (Nom)	12000 h

- Lichttechnische Daten

Nennlichtstrom (min.)	88000 lm
Nennlichtstrom (Nom)	93000 lm
Lichtfarbe	Weiß (WH)
Restlichtstrom 1000 Std. (Nom)	90 %
Restlichtstrom 10000 Std. (Nom)	70 %
Restlichtstrom 2000 Std. (Nom)	85 %
Restlichtstrom 5000 Std. (Nom)	75 %
Farbkoordinate X (Nom)	374
Farbkoordinate Y (Nom)	366
Ähnlichste Farbtem-peratur (Nom)	4100 K
Nennlichtausbeute (Nom)	91 lm/W
Farbwiedergabeindex (min.)	62
Farbwiedergabeindex (Nom.)	65

- Elektrische Kenndaten

Lampenversorgungs-spannung	230 V [230]
Power (Rated) (Nom)	1040.0 W
Anlauf-Lampenstrom (max.)	12.5 A
Lampenstrom EM (Nom)	8.9 A
Zündspannung (min.)	198 V
Voltage (Max)	145 V
Voltage (Min)	115 V
Voltage (Nom)	130 V

- Dimmen

Dimmbar	Nein

- Mechanische Kenndaten

Kolbenausführung	Klar (CL)
Sockelinformation	Verdrahtung (C)

- Zulassungen und Anwendungseigenschaften

Energieeffizienz-Label (EEL)	A+
Quecksilbergehalt (Nom)	85 mg
Energieverbrauch kWh/1000h	1144 kWh

PHILIPS

MASTER MHN-FC

- UV-Beständigkeit

PET (Niosh) (Nom)	0.049 h.klx
Schadensfaktor D/fc (Nom)	3.4
Spezifische Eff. Strahlungsleistung	235 mW/klm

- Anforderungen an das Leuchtendesign

Kolbentemperatur (max.)	950 °C
Quetschungstemperatur (max.)	350 °C

- Produktdaten

Gesamt-Produktcode	871150021424900
Bestell-Produktname	MASTER MHN-FC 1000W/740 230V XW
EAN/UPC - Produkt	8718291548256
Bestellcode	21424900
Anzahl pro Verpackung	1
Anzahl pro Umverpackung	1
Material-Nr. (12NC)	928075705130
Nettogewicht (Einzelteil)	140.000 g
ILCOS Code	MD-1000/40/2B-H-XW

Hinweise

- Auch bei Tests nur in vollständig geschlossener Leuchte verwenden (IEC61167, IEC 62035, IEC60598)
- Bei Lampenbrüchen muss die Leuchte die heißen Lampenteile aufnehmen können
- Es ist sehr unwahrscheinlich, dass der Glasbruch einer Lampe negative Auswirkungen auf Ihre Gesundheit hat. Wenn es zu einem Glasbruch kommt, lüften Sie den Raum 30 Minunten lang und entfernen Sie die Splitter möglichst mit Handschuhen. Legen Sie die Splitter in eine verschließbaren Plastikbeutel und geben Sie ihn beim Werkstoffhof zum Recycling ab. Benutzen Sie keinen Staubsauger.

Abmessungsskizzen

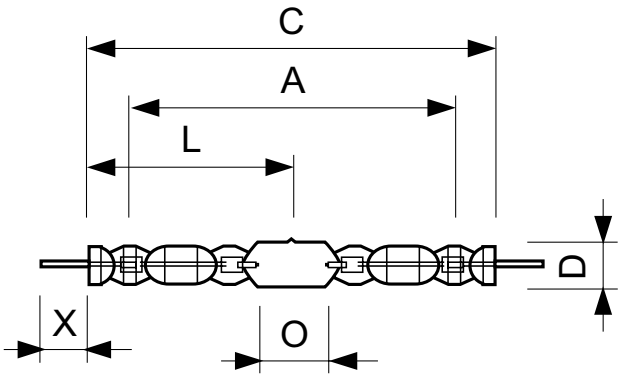

MHN-FC, 1000W/2000W

MHN-FC 1000W/740 230V XW

Product	D	D	O	X	L	A	C
MASTER MHN-FC 1000W/740 230V XW	42.5 mm	58 mm	144 mm	226 mm	290 mm		

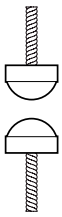

Photometrische Daten

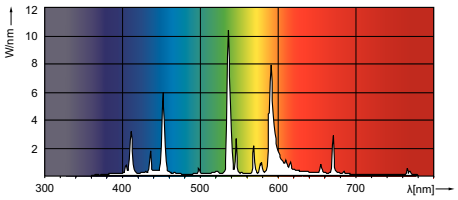

© 2016 Philips Lighting Holding B.V.
Alle Rechte vorbehalten.

Technische Daten können ohne Vorankündigung geändert werden. Koninklijke Philips N.V. (Royal Philips) und/oder ihre Partner oder Lizenzgeber ist/sind Inhaber aller Urheber- (Copyright) und sonstigen Eigentumsrechte an den von Philips zur Verfügung gestellten Inhalten.