# MASTER MHN-FC

## MASTER MHN-FC 2000W/740 400V XW

MASTER MHN-FC ist eine Metallhalogendampflampe mit Quarzbrenner und Doppelquetschung. Ihre kompakten Abmessungen erlauben ein kleines Leuchtendesign.

### Hinweise

- Auch bei Tests nur in vollständig geschlossener Leuchte verwenden (IEC61167, IEC 62035, IEC60598)
- Bei Lampenbrüchen muss die Leuchte die heißen Lampenteile aufnehmen können
- Es ist sehr unwahrscheinlich, dass der Glasbruch einer Lampe negative Auswirkungen auf Ihre Gesundheit hat. Wenn es zu einem Glasbruch kommt, lüften Sie den Raum 30 Minunten lang und entfernen Sie die Splitter möglichst mit Handschuhen. Legen Sie die Splitter in eine verschließbaren Plastikbeutel und geben Sie ihn beim Werkstoffhof zum Recycling ab. Benutzen Sie keinen Staubsauger.

### Produkt Daten

| | |
|---|---|
| **Allgemeine Informationen** | |
| **Sockel** | DOUBLEENDED [Double Ended] |
| **Betriebsstellung** | P5 [Parallel +/-5D oder horizontal (HOR)] |
| **Lebensdauer bis 50 % Ausfall (Nom.)** | 12.000 Stunde(n) |
| | |
| **Lichttechnische Daten** | |
| **Farbcode** | 740 [CCT of 4000K] |
| **Lichtfarbe** | Weiß (WH) |
| **Farbkoordinate X (Nom)** | 380 |
| **Farbkoordinate Y (nom.)** | 419 |
| **Ähnlichste Farbtemperatur (Nom)** | 4200 K |
| **Nennlichtausbeute (nom.)** | 102 lm/W |
| **Farbwiedergabeindex (CRI)** | 60 |
| | |
| **Betrieb und Elektrik** | |
| **Energieverbrauch** | 2.032,0 W |

| | |
|---|---|
| **Spannung (Nom)** | 222 V |
| **Spannung (Nom)** | 222 V |
| | |
| **Lichtregelung und Dimmen** | |
| **Dimmbar** | Nein |
| | |
| **Mechanik und Gehäuse** | |
| **Kolbenausführung** | Klar |
| | |
| **Genehmigung und Anwendung** | |
| **Quecksilbergehalt (Nom)** | 105 mg |
| **Energieverbrauch kWh/1.000 Std.** | 2235 kWh |
| | |
| **Produktdaten** | |
| **Gesamt-Produktcode** | 871150021349500 |
| **Bestell-Produktname** | MASTER MHN-FC 2000W/740 400V XW |

# MASTER MHN-FC

| | |
|---|---|
| **Bestellcode** | 21349500 |
| **Anzahl pro Verpackung** | 1 |
| **Zähler - Pakete pro Außenkarton** | 1 |
| **Material-Nr. (12NC)** | 928070405130 |

| | |
|---|---|
| **Gesamtbezeichnung des Produkts** | MASTER MHN-FC 2000W/740 400V XW |
| **EAN Umverpackung** | 8711500213495 |

## Abmessungsskizzen

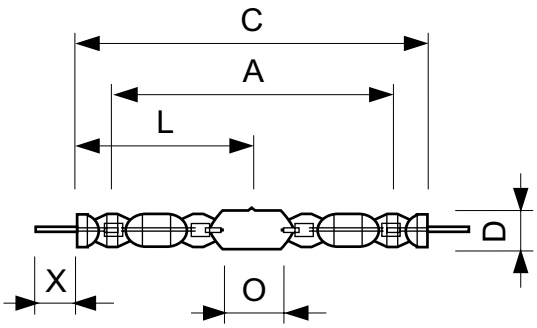


| Product | D (max) | D | O | X | L | A | C (max) |
|---|---|---|---|---|---|---|---|
| MASTER MHN-FC 2000W/740 400V XW | 33 mm | 25,5 mm | 108 mm | 58 mm | 177 mm | 290 mm | 357 mm |

## Photometrische Daten

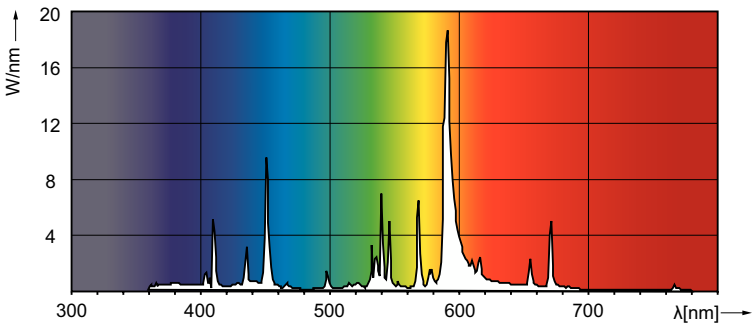


**Spectral Power Distribution Colour - MASTER MHN-FC 2000W/740 400V XW**

## Lebensdauer

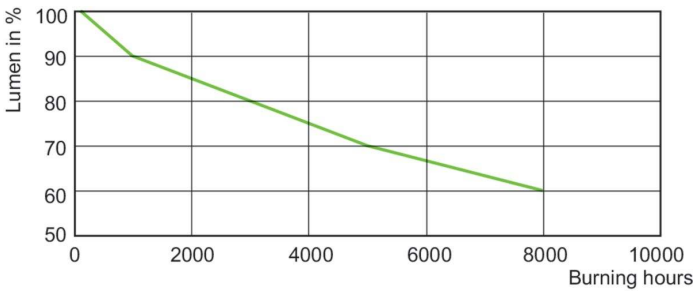


**Lumen Maintenance Diagram - MASTER MHN-FC 2000W/740 400V XW**

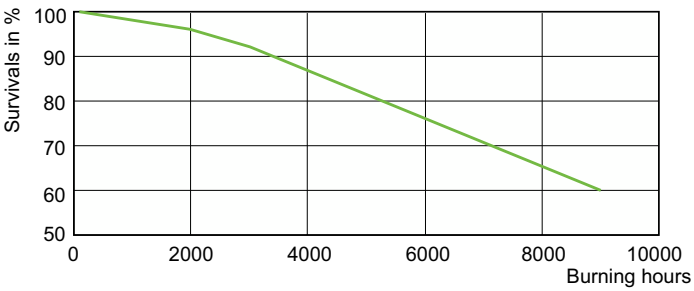


**Life Expectancy Diagram - MASTER MHN-FC 2000W/740 400V XW**

© 2023 Signify Holding Alle Rechte vorbehalten. Signify gibt keine Zusicherungen und übernimmt keine Garantie bezüglich der Richtigkeit oder Vollständigkeit der in diesem Dokument enthaltenen Informationen und haftet nicht für Handlungen, die im Vertrauen darauf ausgeführt werden. Die in diesem Dokument vorgestellten Informationen sind, sofern keine anderslautende Vereinbarung mit Signify besteht, nicht als kommerzielles Angebot gedacht und sind nicht Teil eines Angebots oder Vertrags. Philips und das Philips Schildsymbol sind eingetragene Warenzeichen der Koninklijke Philips N.V.