PT-FIT 70/220...240 I

POWERTRONIC PT-FIT I | EVG für HID-Lampen, mit Zugentlastung

Anwendungsgebiete

- Shopbeleuchtung
- Wellnessbereiche (an trockenem, korrosionsgeschütztem Ort)
- Effekt- und Akzentbeleuchtung

Produktvorteile

- EVG mit ergonomischer Zugentlastung für normgerechte Montage in der Zwischendecke
- Optimierter Kosten/Nutzen-Faktor
- Automatische Sicherheitsabschaltung bei Lampendefekt und am Lampenlebensende (EoL)

Produkteigenschaften

- Energie-Effizienz-Index EEI: A2
- Versorgungsspannung: 220...240 V
- Netzfrequenz: 50...60 Hz
- Funkentstörung: nach EN 55015/CISPR 15
- Sicherheit: nach EN 61347-2-12
- Netzstromoberwellen nach EN 61000-3-2
- Immunität, Störfestigkeit nach EN 61547

© 2015, OSRAM GmbH. Alle Rechte vorbehalten.

Technische Daten

Elektrische Daten

Lampenleistung	73 W
Netzstrom	0.36 A [1]
Zündspannung	4.5 kVp
Betriebsfrequenz	0.200...0.240 kHz
Systemleistung	80.00 W
EVG-Effizienz	92 %
Eingangsspannung AC	220...240 V
Eingangsspannungsbereich	198...264 V
Netzfrequenz	50...60 Hz
Netzleistungsfaktor λ	0,95 [2]
Einschaltstrom	45 A [3]
Max. Anz. EVG an Sicherungsaut. 10 A (B)	7 [4]
Max. Anz. EVG an Sicherungsaut. 16 A (B)	13 [4]
Max. EVG-Anzahl an 16A MCB, mit EBN-OS	32 [4]
Schutzleiterstrom	0.3 mA
U-OUT (Arbeitsspannung)	250 V
Max. Arbeitsspannung zwischen LH und LL	250 V
Max. Arbeitsspannung zw. LL/LH u. Erde	250 V
Max. Kapazität der Leitung EVG/Lampe	120 pF

[1] Bei 230 V_{AC}

[2] Minimum

[3] t_{width} = 250 µs (gemessen bei 50 % I_{peak})

[4] Typ B

Abmessungen & Gewicht

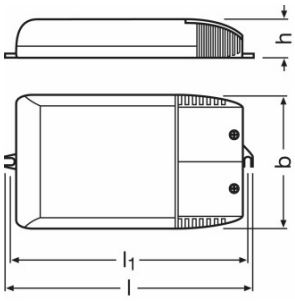

Länge	172,0 mm
Breite	83,0 mm

© 2015, OSRAM GmbH. Alle Rechte vorbehalten.

Höhe	33,0 mm
Lochmaßabstand Länge	163.0 mm
Leitungsquerschnitt eingangsseitig	0,75…1,5 / 0,75…2,5 mm² [1]
Leitungsquerschnitt ausgangsseitig	0.75…1.5 / 0.75…2.5 mm² [1]
Abisolierlänge eingangsseitig	5,5…6,5 mm
Abisolierlänge ausgangsseitig	5,5…6,5 mm
Produktgewicht	290,00 g

[1] Mit Aderendhülse / Ohne Aderendhülse

Farben & Materialien

Gehäusematerial	Kunststoff

Temperaturen

Umgebungstemperaturbereich	-15…+45 °C
Maximale Temperatur am Messpunkt tc	75 °C

Lebensdauer

EVG Lebensdauer	30000 h [1]

[1] Bei max. T_c / 10 % Ausfallrate

Zusätzliche Produktdaten

Bauform / Ausführung	Mit Zugentlastung

Einsatzmöglichkeiten

Max. Leitungslänge zu Lampe/LED-Modul	1,5 m
Übertemperaturschutz	Leistungsrückregelung und Abschaltung bei T > 75 °C am tc Punkt
EVG-Reset-Zeit	> 0.5 s
Kabel-/Leitungstypen, eingangsseitig	NYM-J 3x1.5 / NYM-J 3x2.5 / H05VV-F 3x1.5 / NHXMH-J 3x1.5 mm²
Kabel-/Leitungstypen, ausgangsseitig	SIHF-J 3x1.5 / SIHF-J 3x2.5 / SIHSI 3x1.0 mm²
Dimmbar	Nein
Zündzeitbegrenzung	20 min
Geeignet für Leuchten mit Schutzklasse	I

Zertifikate & Standards

Prüfzeichen - Zulassung	VDE / VDE-EMC / EAC / C-Tick
Schutzart	IP20
EEI – Energieeffizienzklasse	A2

© 2015, OSRAM GmbH. Alle Rechte vorbehalten.

Normen	Gemäß EN 61347-2-12/Gemäß EN 55015/Gemäß EN 61000-3-2/Gemäß EN 61547/Gemäß EN 62493

Wiring Diagram

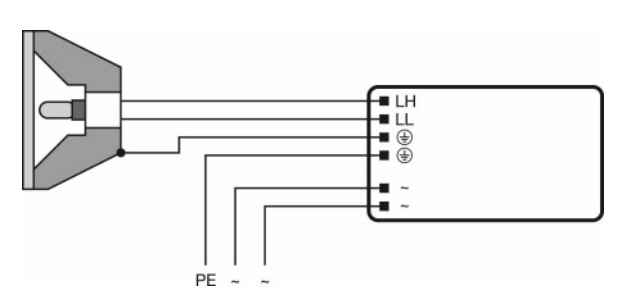

Verdrahtungsplan

Thermisches Verhalten

Durch die Verlustleistung des Vorschaltgerätes und die Wärmeentwicklung der Lampe kann es in einem geschlossenen Raum zu einem Wärmestau kommen. Deshalb ist es nötig sicherzustellen, dass auch unter ungünstigen Bedingungen die Temperatur am t_c-Messpunkt des EVG nicht überschritten wird.

Achtung!

Gemäß den Sicherheitsvorschriften ist das Gerät vor Lampenwechsel vom Netz zu trennen!

Downloads

	Datei
	Anhang TI ATI PT-FIT 70220-240 I (G+GB)
	Ausschreibungstexte Ausschreibungstext für POWERTRONIC EVG.dt
	Zertifikate EMC-Marks approval

© 2015, OSRAM GmbH. Alle Rechte vorbehalten.

	Zertifikate VDE-Marks approval
	Zertifikate EAC PT family
	Konformitätserklärungen Declaration of conformity
	Installationshinweise Technischer Anwendungsleitfaden - POWERTRONIC für HID-Lampen (G)
	Betriebshinweise EAC - PTI I PT-FIT I
	CAD Daten 3-dim CAD PTI-FIT 3570 I
	CAD Daten 3-dim CAD PTI-FIT 3570 I
	CAD Daten 3-dim CAD PTI-FIT 3570 I

Verpackungsinformationen

Produkt-Code	Produkt-Bezeichnung	Verpackungseinheit (Stück pro Einheit)	Abmessungen (Länge x Breite x Höhe)	Volumen	Gewicht brutto
4008321377685	PT-FIT 70/220...240 I	Versandschachtel 20	437 mm x 100 mm x 406 mm	17.74 dm^3	6130.00 g

Die genannten Produktnummern beschreiben die kleinste bestellbare Mengeneinheit. Eine Versandeinheit kann mehrere Einzelprodukte beinhalten. Als Bestellmenge verwenden Sie bitte das Ein- oder Mehrfache einer Versandeinheit.

Haftungsausschluss

Änderungen und Irrtümer vorbehalten. Vergewissern Sie sich, dass Sie immer den neuesten Stand verwenden.

© 2015, OSRAM GmbH. Alle Rechte vorbehalten.