PTi 35/220...240 I

POWERTRONIC INTELLIGENT PTi I | EVG für HID-Lampen, mit Zugentlastung

Anwendungsgebiete

- Shopbeleuchtung
- Wellnessbereiche (an trockenem, korrosionsgeschütztem Ort)
- Effekt- und Akzentbeleuchtung

Produktvorteile

- Erweiterter Klemmenbereich erlaubt das Weiterschleifen der Netzleitung (Mains Looping)
- Schraubenfixierte Kabelklemmung für zuverlässige Zugentlastung
- Bewährte, lange Lebensdauer bei maximal zulässigen Temperaturen
- Automatische Sicherheitsabschaltung bei Lampendefekt und am Lampenlebensende (EoL)

Produkteigenschaften

- Energie-Effizienz-Index EEI: A2
- Versorgungsspannung: 220...240 V
- Netzfrequenz: 50...60 Hz
- Funkentstörung: nach EN 55015/CISPR 15
- Sicherheit: nach EN 61347-2-12
- Netzstromoberwellen nach EN 61000-3-2
- Immunität, Störfestigkeit nach EN 61547

© 2015, OSRAM GmbH. Alle Rechte vorbehalten.

Technische Daten

Elektrische Daten

Lampenleistung	39 W
Netzstrom	0.19 A [1]
Zündspannung	4.5 kVp
Betriebsfrequenz	0.200...0.240 kHz
Systemleistung	43.00 W
EVG-Effizienz	91 %
Eingangsspannung AC	220...240 V
Eingangsspannungsbereich	198...264 V
Netzfrequenz	50...60 Hz
Netzleistungsfaktor λ	0,95 [2]
Einschaltstrom	30 A [3]
Max. Anz. EVG an Sicherungsaut. 10 A (B)	15 [4]
Max. Anz. EVG an Sicherungsaut. 16 A (B)	26 [4]
Max. EVG-Anzahl an 16A MCB, mit EBN-OS	65 [4]
Max. Strom f. d. Durchschl. d. Netzl.	16 A
Schutzleiterstrom	0.3 mA
U-OUT (Arbeitsspannung)	250 V
Max. Arbeitsspannung zwischen LH und LL	250 V
Max. Arbeitsspannung zw. LL/LH u. Erde	250 V
Max. Kapazität der Leitung EVG/Lampe	120 pF

[1] Bei 230 V_{AC}
[2] Minimum
[3] t_{width} = 150 µs (gemessen bei 50 % I_{peak})
[4] Typ B

Abmessungen & Gewicht

Länge	171,0 mm
Breite	83,0 mm
Höhe	32,0 mm
Lochmaßabstand Länge	163.0 mm
Leitungsquerschnitt eingangsseitig	0,75...2,5 mm²
Leitungsquerschnitt ausgangsseitig	0.75...2.5 mm²
Abisolierlänge eingangsseitig	10...11 mm
Abisolierlänge ausgangsseitig	10...11 mm
Produktgewicht	285,00 g

Farben & Materialien

© 2015, OSRAM GmbH. Alle Rechte vorbehalten.

Gehäusematerial	Kunststoff

Temperaturen

Umgebungstemperaturbereich	-25...+65 °C
Maximale Temperatur am Messpunkt tc	80 °C

Lebensdauer

EVG Lebensdauer	50000 h [1]

[1] Bei max. T_c / 10 % Ausfallrate

Zusätzliche Produktdaten

Bauform / Ausführung	Mit Zugentlastung

Einsatzmöglichkeiten

Max. Leitungslänge zu Lampe/LED-Modul	1,5 m
Übertemperaturschutz	Leistungsrückregelung und Abschaltung bei T > 80 °C am tc Punkt
Spannungsfestigkeit bei 275...300 V	48 h [1]
Spannungsfestigkeit bei 300...320 V	2 h [1]
Spannungsfestigkeit bei 320...350 V	5 min [2]
EVG-Reset-Zeit	> 0.5 s
Kabel-/Leitungstypen, eingangsseitig	NYM-J 3x1.5 / NYM-J 3x2.5 / H05VV-F 3x1.5 / NHXMH-J 3x1.5 mm²
Kabel-/Leitungstypen, ausgangsseitig	SIHF-J 3x1.5 / SIHF-J 3x2.5 / SIHSI 3x1.0 mm²
Dimmbar	Nein
Zündzeitbegrenzung	20 min
Geeignet für Leuchten mit Schutzklasse	I

[1] Vorschaltgerät schaltet sich nach 40 s ab

[2] Vorschaltgerät schaltet sich ab oder startet nicht

Zertifikate & Standards

Prüfzeichen - Zulassung	ENEC 10 / VDE / VDE-EMC / EAC / C-Tick
Schutzart	IP20
EEI – Energieeffizienzklasse	A2
Normen	Gemäß EN 61347-2-12/Gemäß EN 55015/Gemäß EN 61000-3-2/Gemäß EN 61547/Gemäß EN 62493

© 2015, OSRAM GmbH. Alle Rechte vorbehalten.

Wiring Diagram

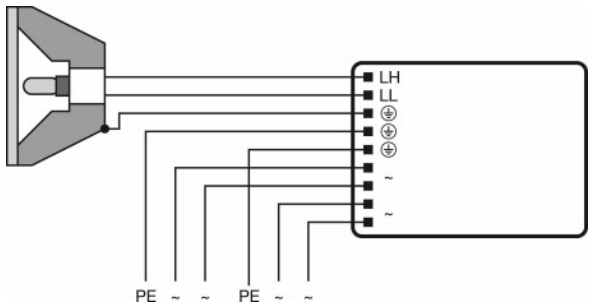

Verdrahtungsplan

Thermisches Verhalten

Durch die Verlustleistung des Vorschaltgerätes und die Wärmeentwicklung der Lampe kann es in einem geschlossenen Raum zu einem Wärmestau kommen. Deshalb ist es nötig sicherzustellen, dass auch unter ungünstigen Bedingungen die Temperatur am t_c-Messpunkt des EVG nicht überschritten wird.

Achtung!

Gemäß den Sicherheitsvorschriften ist das Gerät vor Lampenwechsel vom Netz zu trennen!

Downloads

	Datei
	Anhang TI ATI PTi 35220-240 I (G+GB)
	Ausschreibungstexte Ausschreibungstext für POWERTRONIC EVG.dt
	Zertifikate EMC-Marks approval
	Zertifikate PTi - PTo - PTg VDE-ENEC-Cert

© 2015, OSRAM GmbH. Alle Rechte vorbehalten.

	Zertifikate EAC PT family
	Konformitätserklärungen Declaration of conformity PTi 35, PTi 70
	Konformitätserklärungen VDE Declaration
	Konformitätserklärungen EC-Declartion of Conformity
	Konformitätserklärungen VDE Declaration of conformity
	Installationshinweise Technischer Anwendungsleitfaden - POWERTRONIC für HID-Lampen (G)
	Betriebshinweise EAC - PTI I PT-FIT I
	CAD Daten 3-dim 155x83x32 9900003
	CAD Daten 3-dim 155x83x32 9900003
	CAD Daten 3-dim 155x83x32 9900003
	CAD-Daten PDF 155x83x32 9900003

Verpackungsinformationen

Produkt-Code	Produkt-Bezeichnung	Verpackungseinheit (Stück pro Einheit)	Abmessungen (Länge x Breite x Höhe)	Volumen	Gewicht brutto
4008321099488	PTi 35/220...240 I	Versandschachtel 20	437 mm x 100 mm x 365 mm	15.95 dm^3	6230.00 g

Die genannten Produktnummern beschreiben die kleinste bestellbare Mengeneinheit. Eine Versandeinheit kann mehrere Einzelprodukte beinhalten. Als Bestellmenge verwenden Sie bitte das Ein- oder Mehrfache einer Versandeinheit.

Haftungsausschluss

Änderungen und Irrtümer vorbehalten. Vergewissern Sie sich, dass Sie immer den neuesten Stand verwenden.

© 2015, OSRAM GmbH. Alle Rechte vorbehalten.