Q-MAX | 3-Circuit **Track Light** Adapter

Voltage: 240V AC
Nennleistung: max. 25W
Länge: 123mm
Breite: 66mm Durchmesser
Armlänge: 222mm
Horizontale Rotation der Stange: 355 Grad
Vertikale Ausrichtungsmöglichkeit des Lampenhalters: 180 Grad
Material: Aluminium

*Abbildung nur Beispiel. Leuchtmittel ist im Packungsumfang nicht enthalten.

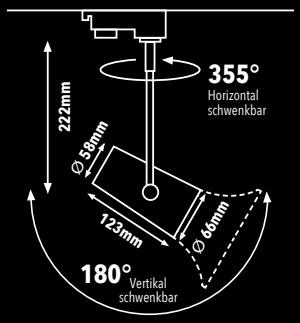

Schutzart: IP20

EINSATZBEREICHE

Ideal für farbechtes Ausleuchten in Mode-Stores, Autohäusern - und vielen anderen Einzelhandelsgeschäften

Artikel-Nr: 22258

www.q-max.de