QTP-D/E 2X10...13

QUICKTRONIC PROFESSIONAL M | EVG für KLL

Anwendungsgebiete

- Notbeleuchtungsanlagen gem. EN 50172 / DIN VDE 0108-100
- Öffentliche Gebäude
- Sporthallen und Fabriken
- Geeignet für Leuchten der Schutzklasse I

Produktvorteile

- Lange Lampenlebensdauer
- Hohe Schaltfestigkeit
- Automatische Wiedereinschaltung nach Lampenwechsel
- Perfekter Lampenwarmstart für Anwendungen mit Bewegungsmelder
- Unabhängige Installationen durch optionale Kabelklammer für K2- und K3-Gehäuse
- VDE/VDE EMV-zertifiziertes System

Produkteigenschaften

- Versorgungsspannung: 220...240 V
- Netzspannung: 198...264 V
- Netzfrequenz: 0 Hz | 50 Hz | 60 Hz
- Lampenstart mit optimaler Wendelvorheizung
- Energie-Effizienz-Index EEI: A2
- Automatische Sicherheitsabschaltung bei Lampendefekt und am Lampenlebensende (EoL T.2)
- Lampenbetrieb: nach EN 60929
- Sicherheit: nach EN 61347-2-3

© 2015, OSRAM GmbH. Alle Rechte vorbehalten.

Technische Daten

Elektrische Daten

Eingangsspannung AC	198...264 V
Nennspannung	220...240 V
Netzfrequenz	50...60 Hz
Eingangsspannung DC	176...276 V [1]
Betriebsfrequenz	44 kHz [2]
Max. Anz. EVG an Sicherungsaut. 10 A (B)	16 [3]
Max. Anz. EVG an Sicherungsaut. 16 A (B)	28 [3]
Einschaltstrom	20 A

[1] Minimale Spannung für Lampenzündung: 198 V

[2] Ca.

[3] Typ B

Lichttechnische Daten

Startzeit	1,0 s

Abmessungen & Gewicht

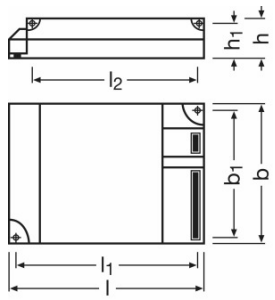

Länge	123,0 mm
Breite	79,0 mm
Höhe	33,0 mm
Lochmaßabstand Länge	111.0 mm
Lochmaßabstand Breite	67.0 mm
Produktgewicht	190,00 g
Leitungsquerschnitt ausgangsseitig	0.5...1.5 mm²
Leitungsquerschnitt eingangsseitig	0,5...1,5 mm²

Temperaturen

© 2015, OSRAM GmbH. Alle Rechte vorbehalten.

Umgebungstemperaturbereich	-20...+50 °C

Lebensdauer

EVG Lebensdauer	50000 h [1)]

[1)] Bei tcase = 75°C am Tc-Punkt / 10 % Ausfallrate

Zusätzliche Produktdaten

Anmerkung zum Produkt	Kombination mit Zugentlastung möglich - siehe Kapitel EVG-Zubehör – Zugentlastung

Einsatzmöglichkeiten

Geeignet für Leuchten mit Schutzklasse	I / II
Sicherheitsabschaltung bei Lampen-EOL	EOL T.2

Zertifikate & Standards

Prüfzeichen - Zulassung	VDE / VDE-EMC / ENEC 10 / GOST / RCM
EEI – Energieeffizienzklasse	A2
Normen	Gemäß EN 61347-2-3/Gemäß EN 60929/Gemäß EN 55015:2006 + A1:2007/Gemäß EN 61000-3-2/Gemäß EN 61547
Schutzklasse	I/II

© 2015, OSRAM GmbH. Alle Rechte vorbehalten.

Wiring Diagram

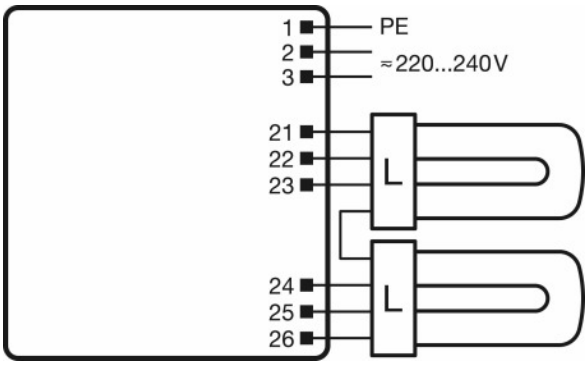

Verdrahtungsplan

Downloads

	Datei
	Anhang TI ATI QTP-DE 2x10-13 (G+GB)
	Zertifikate ENEC-Marks approval
	Zertifikate EMC-Marks approval QTP-M
	Zertifikate VDE-EMV-Zeichengenehmigung
	Zertifikate INOTEC
	Zertifikate Hersteller-Erklärung LampenEVG-Kombinationen Schalthäufigkeit
	Zertifikate VDE-EMC-Certificate QTP DL_TE
	Konformitätserklärungen CE conformity
	Betriebshinweise EAC QTP-DE + QTP-TE
	CAD Daten 3-dim CAD QTP-DE

© 2015, OSRAM GmbH. Alle Rechte vorbehalten.

	CAD Daten 3-dim CAD QTP-DE
	CAD-Daten PDF 123x79x33 9900041
	CAD-Daten PDF CAD QTP-DE

Verpackungsinformationen

Produkt-Code	Produkt-Bezeichnung	Verpackungseinheit (Stück pro Einheit)	Abmessungen (Länge x Breite x Höhe)	Volumen	Gewicht brutto
4008321181596	QTP-D/E 2X10...13	Versandschachtel 20	428 mm x 78 mm x 257 mm	8.58 dm^3	4017.67 g

Die genannten Produktnummern beschreiben die kleinste bestellbare Mengeneinheit. Eine Versandeinheit kann mehrere Einzelprodukte beinhalten. Als Bestellmenge verwenden Sie bitte das Ein- oder Mehrfache einer Versandeinheit.

Haftungsausschluss

Änderungen und Irrtümer vorbehalten. Vergewissern Sie sich, dass Sie immer den neuesten Stand verwenden.

© 2015, OSRAM GmbH. Alle Rechte vorbehalten.

QTP-D/E 2X10...13

QUICKTRONIC PROFESSIONAL M | EVG für KLL

Produkt-Bezeichnung	Lampengruppe	Benennungsleistung + Verlustleistung	Nennstrom	Licht-strom bei 25°C	Anzahl Brennstellen
QTP-D/E 2x10-13	DULUX D/E 10 W	21.00 W	0.09 A	2*600 lm	2
	DULUX D/E 13 W	29.00 W	0.13 A	2*900 lm	2
	DULUX S/E 11 W	28.00 W	0.12 A	950 lm	2
	DULUX S/E 9 W	18.00 W	0.09 A	600 lm	2
	DULUX T/E 13 W	29.00 W	0.13 A	900 lm	2

© 2015, OSRAM GmbH. Alle Rechte vorbehalten.