MASTER SDW-T

MASTER SDW-T 100W/825 PG12-1 1SL/12

MASTER SDW-T ist die Hochdruck-Natriumdampf-Lampe für die ansprechende Beleuchtung von Bäckereien und Möbelgeschäften. Die Lichtfarbe von 2.500 K ist besonders warm und daher ideal geeignet, um Brauntöne gut wiederzugeben.

Hinweise

- Nur mit speziellem Vorschaltgerät von Philips verwenden.
- Es ist sehr unwahrscheinlich, dass der Glasbruch einer Lampe negative Auswirkungen auf Ihre Gesundheit hat. Wenn es zu einem Glasbruch kommt, lüften Sie den Raum 30 Minunten lang und entfernen Sie die Splitter möglichst mit Handschuhen. Legen Sie die Splitter in eine verschließbaren Plastikbeutel und geben Sie ihn beim Werkstoffhof zum Recycling ab. Benutzen Sie keinen Staubsauger.

Produkt Daten

Allgemeine Informationen	
Sockel	PG12-1 [PG12-1]
Betriebsstellung	UNIVERSAL [Beliebig oder universal (U)]
Referenz für Lichtstrommessung	Sphere
Lebensdauer bis 50 % Ausfall (Nom.)	15.000 Stunde(n)
Nutzlebensdauer (Nom)	10.000 Stunde(n)

Lichttechnische Daten	
Farbcode	825 [CCT of 2500K]
Lichtstrom	5.100 lm
Lichtfarbe	Goldweiß
Farbkoordinate X (Nom)	0,478
Farbkoordinate Y (nom.)	0,415
Ähnlichste Farbtemperatur (Nom)	2500 K
Nennlichtausbeute (nom.)	52,58 lm/W
Farbwiedergabeindex (CRI)	83

Betrieb und Elektrik	
Energieverbrauch	97,0 W
Spannung (Nom)	97 V
Spannung (Nom)	97 V

Lichtregelung und Dimmen	
Dimmbar	Nein

Mechanik und Gehäuse	
Kolbenausführung	Klar
Kolbenmaterial	Hartglas
Kolbenform	T31 [T 31 mm]

Genehmigung und Anwendung	
Energieeffizienzklasse	G
Quecksilbergehalt (max.)	11,4 mg
Quecksilbergehalt (Nom)	11,4 mg

MASTER SDW-T

Energieverbrauch kWh/1.000 Std.	97 kWh
EPREL Registrierungsnummer	473397

Anzahl pro Verpackung	1
Zähler - Pakete pro Außenkarton	12
Material-Nr. (12NC)	928154109227
Gesamtbezeichnung des Produkts	MASTER SDW-T 100W/825 PG12-1 1SL/12
EAN Umverpackung	8711500831163

Produktdaten

Gesamt-Produktcode	871150073404415
Bestell-Produktname	MASTER SDW-T 100W/825 PG12-1 1SL/12
Bestellcode	73404415
Lokaler Bestellcode	1130100

Abmessungsskizzen

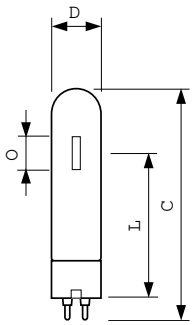

Product	D (max)	O	L	C (max)
MASTER SDW-T 100W/825 PG12-1 1SL/12	32 mm	18,3 mm	91 mm	149 mm

Photometrische Daten

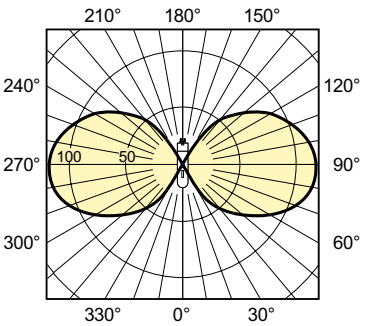

Light Distribution Diagram - MASTER SDW-T 100W/825 PG12-1 1SL/12

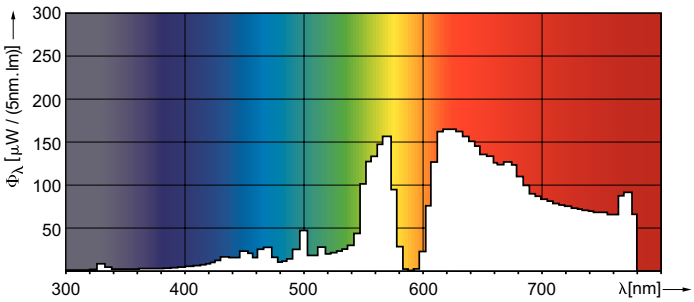

Spectral Power Distribution Colour - MASTER SDW-T 100W/825 PG12-1 1SL/12

MASTER SDW-T

Lebensdauer

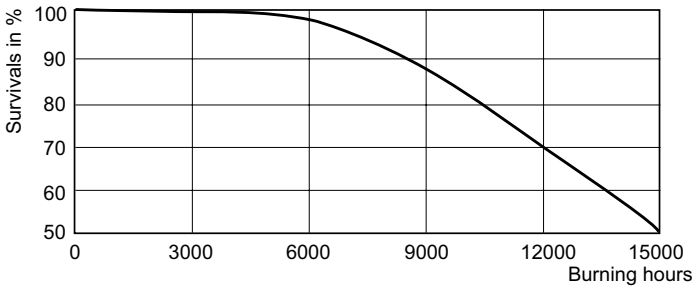

Life Expectancy Diagram - MASTER SDW-T 100W/825 PG12-1 1SL/12

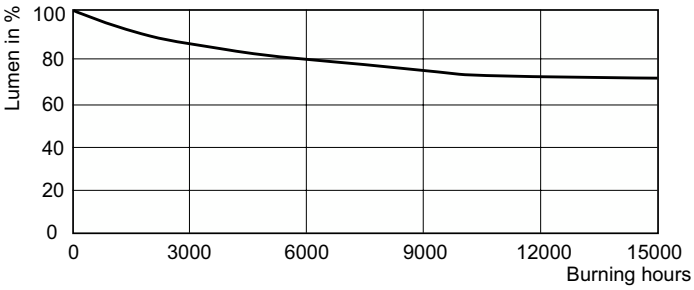

Lumen Maintenance Diagram - MASTER SDW-T 100W/825 PG12-1 1SL/12

© 2023 Signify Holding Alle Rechte vorbehalten. Signify gibt keine Zusicherungen und übernimmt keine Garantie bezüglich der Richtigkeit oder Vollständigkeit der in diesem Dokument enthaltenen Informationen und haftet nicht für Handlungen, die im Vertrauen darauf ausgeführt werden. Die in diesem Dokument vorgestellten Informationen sind, sofern keine anderslautende Vereinbarung mit Signify besteht, nicht als kommerzielles Angebot gedacht und sind nicht Teil eines Angebots oder Vertrags. Philips und das Philips Schildsymbol sind eingetragene Warenzeichen der Koninklijke Philips N.V.