PRODUKTDATENBLATT LED

MEGAMAN®

gemäß EU-Verordnung Nr. 1194/2012

Artikel-Nr.: MM27784

GX53

MEGAMAN LED GX53 3,5W-GX53/840

EAN-Code: 4020856277841

Allgemeine Eigenschaften

Lampensockel	GX53
Nennlebensdauer	15.000 h
Bemessungslebensdauer	15.000 h
Schaltzyklen	1.000.000x
Betriebstemperaturbereich	-30 bis +40° C

Umwelteigenschaften

Energieeffizienzklasse	A+

Energieverbrauchskennzeichnung
gemäß VO 874/2012

Produktabmessungen

Länge	24 mm
Durchmesser	75 mm
Gewicht	56 g

Elektrische Kenndaten

Spannung	220-240 V
Frequenz	50–60 Hz
Leistungsaufnahme	3,5 W
Bemessungsleistungsaufnahme	3,5 W
Gewichteter Energieverbrauch	4 kWh/1.000 h
Elektrischer Leistungsfaktor	λ > 0,4
Dimmbar?	nein
Zündzeit	< 0,5 s
Anlaufzeit[1]	sofort voller Lichtstrom
Quecksilbergehalt[2]	0 mg
Äquivalenz-Leistung[3]	22W

Lichttechnische Eigenschaften

Farbkennung	840
Lichtfarbe	Neutralweiß
Farbtemperatur	4000 K
Farbwiedergabe	Ra 80
Nennlichtstrom	220 lm
Bemessungsnutzlichtstrom	220 lm
Lampenlichtstromerhalt[4]	≥ 70 %
Farbkonsistenz SDMC	< 6

[1] *bis zum Erreichen von 60 % Lichtstrom*
[2] *gebunden als Amalgam*
[3] *eines herkömmlichen Leuchtmittels gleichen Typs*
[4] *am Ende der Nennlebensdauer*

Die Eigenschaften gelten für die z. Zt. auf Lager vorhandenen Versionen.
Im Handel befindliche Lagerware desselben Modells kann abweichen.
Technische Daten können ohne Vorankündigung geändert werden. Irrtümer vorbehalten.

© September 2013
IDV Import- und Direkt-Vertriebsges.mbH
Alle Rechte vorbehalten.

Hinweise und Empfehlungen

Empfehlung für die Entsorgung der Lampe

– http://megaman.de/oekodesign/entsorgung/index.html

Abmessungsskizze

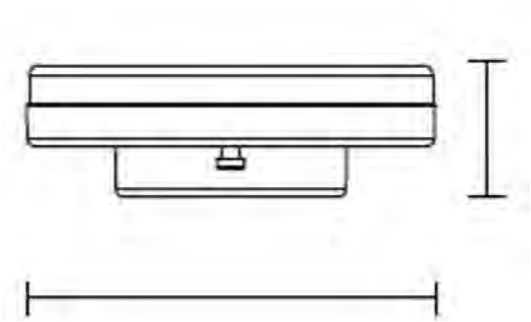

H: 24 mm
D: 75 mm

Farbspektrum

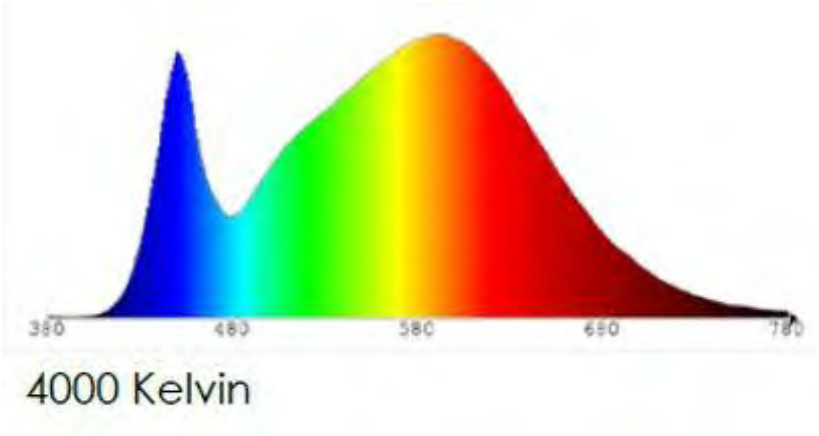

© September 2013
IDV Import- und Direkt-Vertriebsges.mbH
Alle Rechte vorbehalten.