Produktdatenblatt

QTP-T/E 1X26...42,2X26

QUICKTRONIC PROFESSIONAL M | EVG für KLL

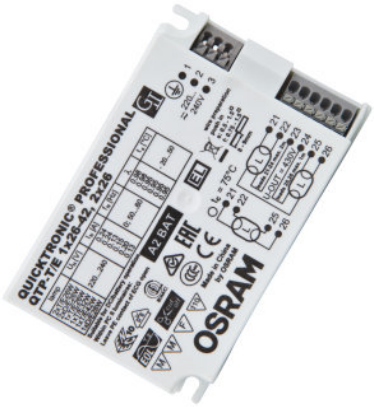

Anwendungsgebiete

- Notbeleuchtungsanlagen gem. EN 50172 / DIN VDE 0108-100
- Öffentliche Gebäude
- Sporthallen und Fabriken
- Geeignet für Leuchten der Schutzklasse I

Produktvorteile

- Lange Lampenlebensdauer
- Hohe Schaltfestigkeit
- Automatische Wiedereinschaltung nach Lampenwechsel
- Perfekter Lampenwarmstart für Anwendungen mit Bewegungsmelder
- Unabhängige Installationen durch optionale Kabelklammer für K2- und K3-Gehäuse
- VDE/VDE EMV-zertifiziertes System

Produkteigenschaften

- Versorgungsspannung: 220...240 V
- Netzspannung: 198...264 V
- Netzfrequenz: 0 Hz | 50 Hz | 60 Hz
- Lampenstart mit optimaler Wendelvorheizung
- Energie-Effizienz-Index EEI: A2
- Automatische Sicherheitsabschaltung bei Lampendefekt und am Lampenlebensende (EoL T.2)
- Lampenbetrieb: nach EN 60929
- Sicherheit: nach EN 61347-2-3

© 2016, OSRAM GmbH. Alle Rechte vorbehalten.

Technische Daten

Elektrische Daten

Eingangsspannung AC	198...264 V
Nennspannung	220...240 V
Netzfrequenz	50...60 Hz
Eingangsspannung DC	176...276 V
Betriebsfrequenz	40...50 kHz
Max. Anz. EVG an Sicherungsaut. 10 A (B)	17 [1)]
Max. Anz. EVG an Sicherungsaut. 16 A (B)	28 [1)]

[1)] Typ B

Lichttechnische Daten

Startzeit	1,0 s

Abmessungen & Gewicht

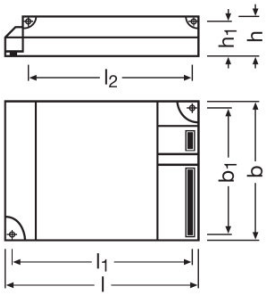

Länge	103,0 mm
Breite	67,0 mm
Höhe	31,0 mm
Lochmaßabstand Länge	94,0 mm
Lochmaßabstand Breite	57,0 mm
Produktgewicht	148,50 g
Leitungsquerschnitt ausgangsseitig	0,5...1,5 mm²
Leitungsquerschnitt eingangsseitig	0,5...1,5 mm²

Temperaturen & Betriebsbedingungen

Umgebungstemperaturbereich	-20...+50 °C
Zulässige rel. Luftfeuchte beim Betrieb	5...85 %

© 2016, OSRAM GmbH. Alle Rechte vorbehalten.

Lebensdauer

EVG Lebensdauer	50000 h [1)]

[1)] Bei T_{case} = 75°C am T_c-Punkt / 10% Ausfallrate

Lebensdauer

Produkt-Bezeichnung	Lampengruppe				
QTP-T/E 1X26...42,2X26	DULUX D/E 26 W	EVG Umgebungstemperatur (ta)	40	50	60
		Temperatur am Messpunkt tc (°C)	55	65	70
		EVG Lebensdauer (h)	100000	100000	60000
	DULUX T/E 42 W	EVG Umgebungstemperatur (ta)	40	50	60
		Temperatur am Messpunkt tc (°C)	55	65	70
		EVG Lebensdauer (h)	100000	100000	60000
	DULUX T/E 26 W	EVG Umgebungstemperatur (ta)	40	50	60
		Temperatur am Messpunkt tc (°C)	55	65	70
		EVG Lebensdauer (h)	100000	100000	60000

Zusätzliche Produktdaten

Anmerkung zum Produkt	Kombination mit Zugentlastung möglich - siehe Kapitel EVG-Zubehör – Zugentlastung

Einsatzmöglichkeiten

Geeignet für Leuchten mit Schutzklasse	I / II
Sicherheitsabschaltung bei Lampen-EOL	EOL T.2

Zertifikate & Standards

Prüfzeichen - Zulassung	VDE / ENEC 10 / VDE-EMC / GOST / RCM
EEI – Energieeffizienzklasse	A2 BAT
Normen	Gemäß EN 61347-2-3/Gemäß EN 60929/Gemäß EN 55015:2006 + A1:2007/Gemäß EN 61000-3-2/Gemäß EN 61547
Schutzklasse	III
Schutzart	IP20

© 2016, OSRAM GmbH. Alle Rechte vorbehalten.

Wiring Diagram

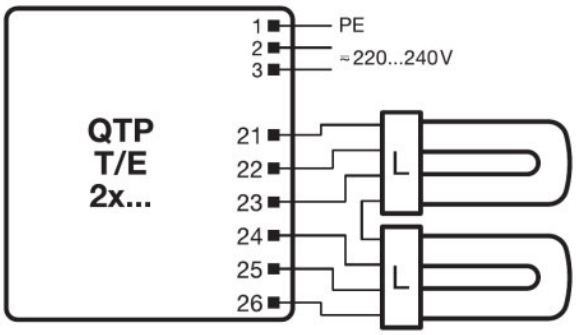

Verdrahtungsplan

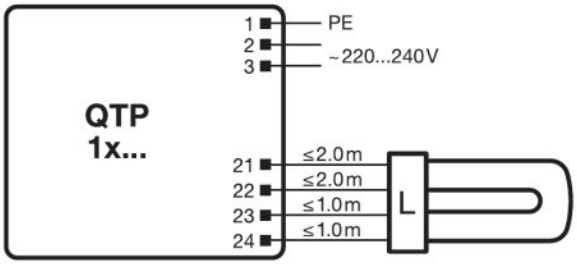

Verdrahtungsplan

Downloads

	Datei
	Zertifikate ENEC-Marks approval
	Zertifikate EMC-Marks approval QTP-M
	Zertifikate Hersteller-Erklärung LampenEVG-Kombinationen Schalthäufigkeit
	Zertifikate VDE-EMC-Certificate QTP DL_TE
	Konformitätserklärungen CE conformity
	Betriebshinweise EAC QTP-DE + QTP-TE

Verpackungsinformationen

Produkt-Code	Produkt-Bezeichnung	Verpackungseinheit (Stück pro Einheit)	Abmessungen (Länge x Breite x Höhe)	Volumen	Gewicht brutto
4008321537089	QTP-T/E 1X26...42,2X26	Versandschachtel 20	355 mm x 96 mm x 220 mm	7.50 dm³	3192.00 g

© 2016, OSRAM GmbH. Alle Rechte vorbehalten.

Produkt-Code	Produkt-Bezeichnung	Verpackungseinheit (Stück pro Einheit)	Abmessungen (Länge x Breite x Höhe)	Volumen	Gewicht brutto

Die genannten Produktnummern beschreiben die kleinste bestellbare Mengeneinheit. Eine Versandeinheit kann mehrere Einzelprodukte beinhalten. Als Bestellmenge verwenden Sie bitte das Ein- oder Mehrfache einer Versandeinheit.

Haftungsausschluss

Änderungen und Irrtümer vorbehalten. Vergewissern Sie sich, dass Sie immer den neuesten Stand verwenden.

© 2016, OSRAM GmbH. Alle Rechte vorbehalten.

QTP-T/E 1X26...42,2X26

QUICKTRONIC PROFESSIONAL M | EVG für KLL

Produkt-Bezeichnung	Lampengruppe	Benennungsleistung + Verlustleistung	Nennstrom	Licht-strom bei 25°C	Anzahl Brennstellen
QTP-T/E 1X26...42,2X26	DULUX D/E 26 W	28.00 W	0.13 A	1750 lm	1
	DULUX T/E 26 W	28.00 W	0.13 A	1750 lm	1
	DULUX T/E 26 W CONSTANT	28.00 W	0.13 A	1750 lm	1
	DULUX T/E 32 W	35.00 W	0.15 A	2400 lm	1
	DULUX T/E 32 W CONSTANT	35.00 W	0.15 A	2400 lm	1
	DULUX T/E 32 W XT	35.00 W	0.15 A	2400 lm	1
	DULUX T/E 42 W	45.00 W	0.20 A	3200 lm	1
	DULUx T/E 42 W CONSTANT	45.00 W	0.20 A	3200 lm	1
	DULUX D/E 26 W	54.00 W	0.24 A	2*1750 lm	2
	DULUX T/E 26 W	54.00 W	0.24 A	1750 lm	2
	DULUX T/E 26 W CONSTANT	54.00 W	0.24 A	1750 lm	2

© 2016, OSRAM GmbH. Alle Rechte vorbehalten.