HF-R TD II für PL-T, PL-C und PL-R

HF-R TD 118 PL-T/C EII 220-240V 50/60Hz

Der HF-Regulator TD ist ein robustes und kompaktes elektronisches Hochfrequenz-Vorschaltgerät. Diese überaus effiziente Lösung für MASTER TL5, TL5 Eco, TL-D, PL-L und PL-T/C/R eignet sich insbesondere für Anwendungen, in denen eine hohe Energieeffizienz und Dimmbarkeit erforderlich ist. Sie kann aber auch in Bereichen zum Einsatz kommen, wo die Beleuchtung ein komfortables Ambiente erzeugen soll oder in denen flackerfreies Licht benötigt wird.

Produkt Daten

• Allgemeine Eigenschaften

Schnittstelle	TD
Version	EII
Lampentyp	PL-T/C
Anzahl Lampen	1 piece [1]
Lampenleistung	18
Netzspannung	220-240 V
Netzfrequenz	50/60 Hz
Gehäuse	S 123x79x33
CELMA EEI	A1
Lebensdauer 90%	50000 hr
Zündungsmethode	Warm Start

• Betriebseigenschaften

Zündzeit	0.2 (max) s
Betriebsfrequenz	46 (min), 90 (max) kHz
Netzspannungsicherheit	-10%/+10%
Netzspannung (AC)	-8%/+6%
Einschaltstromspitze	27 (max) A
Einschaltstromweite	0.25 ms
Erdkriechstrom	0.5 (max) mA
Verlustleistung	3.5 W
Standby Energieverbrauch	0.35 (max) W
Dimmbereich	1%-100%
Betriebsgerät-Lichtstrom-Fak.	0.99 -
PowerFactor 100% Leistungsabg.	0.94 -
Batteriespannung Lampenzündung	196 V
Batteriespannung lauf. Lampen	154-276
Überspannungsschutz 320Vac	48 hr
Überspannungsschutz 350Vac	2 hr
230V Spannungsfestigkeit	Ja (Einfach isoliert)
Max.Anz.VG je Sicherung (B16A)	28 x
Optimaler Lampenbetrieb	- [Not specified]
Crestfaktor	1.7 (max) -
Brumm- und Geräuschlevel	Nicht wahrnehmbar
Totale harmon. Verzerrung EUR	7 %

• Verdrahtungskenndaten

Type der Eingangklemme	WAGO 251 universal connector [Suitable for both automatic wiring (ALF and ADS) and manual wiring]
Type der Ausgangsklemme	WAGO 251 universal connector [Suitable for both automatic wiring (ALF and ADS) and manual wiring]
Klemmentype des Eingangs	WAGO 251 universal connector [Suitable for both automatic wiring (ALF and ADS) and manual wiring]
Master/Slave (zweilampig)	Not applicable [Master/Slave oper. not applicable]
Wcs Eingabegerätterminals	0.50-1.50 mm2
Wcs Eingangsterminals	0.50-1.50 mm2
Wcs Ausgangsterminals	0.50-1.50 mm2
Wcs autom. Eintrag (ALF/ADS)	0.5 mm2

PHILIPS

HF-R TD II für PL-T, PL-C und PL-R

- Temperaturkenndaten

T-Zündung	0 (min), 50 (max) C
T-ambient	-20 (min), 50 (max) C
T-storage	-20 (min), 80 (max) C

- Produktabmessungen

Länge A1	123 mm
Befestig.-lochabst. Länge A2	111 mm
Breite B1	79 mm
Höhe C1	33 mm
Befestigungsloch-durchmesser D1	4.5 mm

- Zulassung & Anwendungseigenschaften

EMI 9kHz .. 30 Mhz	EN 55015
EMI 30 MHz .. 1000MHz	EN 55022 level B [Level = Class]
Sicherheitsstandard	IEC 61347-2-3
Leistungsstandards	IEC 60929
Qualitätsstandard	ISO 9000:2000
Umweltnorm	ISO 14001
Oberschwingungsstromemissionen	IEC 61000-3-2
EMC Immunität	IEC 61547
Vibrationen	IEC 68-2-6 Fc
Erschütterungen	IEC 68-2-29 Eb
Feuchtigkeit	EN 61347-2-3 clause 11
Prüfzeichen	ENEC / VDE-EMV
CE Kennzeichnung	Yes
Temperatur Kennzeichnung	110 [Yes]
Notfallstandard	IEC 60598-2-22

- Produktdaten

Bestellnummer	913449 30
Produktcode	871150091344930
Produktname	HF-R TD 118 PL-T/C EII 220-240V 50/60Hz
Bestellbezeichnung	HF-R TD 118 PL-T/C EII 220-240V 50/60Hz
Anzahl pro Verpackung	1
Verpackungskonfiguration	12
Verpackungsanzahl pro Umverpackung	12
Barcode auf Verpackung (EAN1)	8711500913449
Barcode auf Umverpackung (EAN3)	8711500913456
12 NC	913700626082
Nettogewicht pro Stück	0.195 kg

Abmessungsskizzen

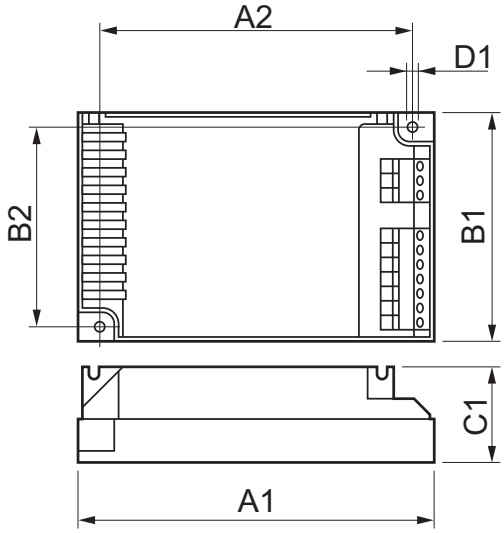

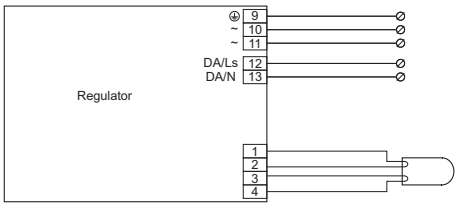

HF-R TD 1 lamp PL-T/C/R

HF-R TD 118 PL-T/C EII 220-240V 50/60Hz

Product	A1 (Norm)	A2 (Norm)	B1 (Norm)	C1 (Norm)	D1 (Norm)
HF-R TD 118 PL-T/C EII	123	111	79	33	4.5

© 2015 Koninklijke Philips N.V. (Royal Philips)
Alle Rechte vorbehalten.

Technische Daten können ohne Vorankündigung geändert werden. Koninklijke Philips N.V. (Royal Philips) und/oder ihre Partner oder Lizenzgeber ist/sind Inhaber aller Urheber- (Copyright) und sonstigen Eigentumsrechte an den von Philips zur Verfügung gestellten Inhalten.

www.philips.com/lighting

2015, Juli 15
Änderungen vorbehalten