PRODUKTDATENBLATT
OTe 18/220...240/350 PC

OPTOTRONIC | Kompakte Konstantstrom-LED-Treiber mit Phasenan-/-abschnittsdimmer

ANWENDUNGSGEBIETE

- Optionale Kabelklemme E-Style für unabhängige Montage
- Geeignet für Installationen im Innenbereich
- Geeignet für SELV-Installationen im Innenbereich

PRODUKTVORTEILE

- Kompaktes Gehäuse für Verbau in engsten Einbauverhältnissen
- Kompatibel zu gängigsten Phasenan- und Phasenabschnitt-Dimmern

PRODUKTEIGENSCHAFTEN

- Dimmbar über Phasenan-/abschnitt
- Schutzart: IP20

© 2018, Produkte der OSRAM GmbH, vertrieben durch LEDVANCE GmbH.
Alle Rechte vorbehalten.

TECHNISCHE DATEN

Elektrische Daten

Nenneingangsspannung	220...240 V
Netzfrequenz	50...60 Hz
Eingangsspannung AC	198...264 V [1]
Oberschwingungsgehalt	15 %
Netzleistungsfaktor λ	0,95/0,9 [2]
EVG-Effizienz	86 % [3]
Geräteverlustleistung	3,0 W [4]
Einschaltstrom	5 A [5]
Max. Anz. EVG an Sicherungsaut. 10 A (B)	53
Max. Anz. EVG an Sicherungsaut. 16 A (B)	84
Max. Anz. EVG an Sicherungsaut. 25 A (B)	-
Stoßspannungsfestigkeit (L/N – Erde)	1 kV
Stoßspannungsfestigkeit (L – N)	1 kV
Nennausgangsspannung	27...54 V [6]
U-OUT (Arbeitsspannung)	50 V
Nennausgangsstrom	350 mA [7]
Ausgangsstromtoleranz	±10 %
Rippelstrom (100 Hz)	< 35 %
Nennausgangsleistung	19 W [8]
Galvanische Trennung	SELV
Galvanische Trennung primär/sekundär	3 kV

[1] Zulässiger Spannungsbereich

[2] Volllast bei 230 V/Minimallast bei 230 V

[3] Bei Volllast und 230 V

[4] Maximum

[5] t_{width} = 100 µs (gemessen bei 50 % I_{peak})

[6] Maximum 60 V

[7] ±10%

[8] Teillast 9,5...19 W

© 2018, Produkte der OSRAM GmbH, vertrieben durch LEDVANCE GmbH.
Alle Rechte vorbehalten.

Abmessungen & Gewicht

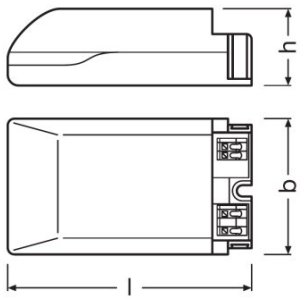

Länge	95,0 mm
Breite	53,0 mm
Höhe	30,0 mm
Lochmaßabstand Länge	-
Produktgewicht	93,00 g
Leitungsquerschnitt eingangsseitig	0,75...1,5 mm² [1]
Leitungsquerschnitt ausgangsseitig	0,5...1,5 mm² [1]
Abisolierlänge eingangsseitig	8,0...9,0 mm
Abisolierlänge ausgangsseitig	8,0...9,0 mm

[1] Biegsam / Massive Adern

Farben & Materialien

Gehäusematerial	Kunststoff

Temperaturen & Betriebsbedingungen

Umgebungstemperaturbereich	-20...+50 °C
Maximale Temperatur am Messpunkt tc	75 °C [1]
Max. Gehäusetemperatur im Fehlerfall	110 °C
Zulässige rel. Luftfeuchte beim Betrieb	5...85 %

[1] Maximum am Tc-Punkt

Lebensdauer

EVG Lebensdauer	50000 h [1]

[1] Bei T_{case} = 70°C am T_c-Punkt / 10% Ausfallrate

Zusätzliche Produktdaten

Gekapselt	Nein

Einsatzmöglichkeiten

© 2018, Produkte der OSRAM GmbH, vertrieben durch LEDVANCE GmbH.
Alle Rechte vorbehalten.

Dimmbar	Ja
DIM-Schnittstelle	Phasenanschnitt [1)]
Dimmbereich	10...100 %
Dim-Methode	Amplitudenmodulation / Pulsweitenmodulation
Übertemperaturschutz	Automatisch reversibel
Überlastschutz	Automatisch reversibel
Kurzschlussschutz	Automatisch reversibel
Leerlauffestigkeit	Ja
Max. Leitungslänge zu Lampe/LED-Modul	2,0 m
Geeignet für Leuchten mit Schutzklasse	I / II
Type of connection, output side	Federkraftklemme

[1)] Phasenanschnitt / Phasenabschnitt

Zertifikate & Standards

Prüfzeichen - Zulassung	CE / ENEC 10 / VDE / CB
Normen	Gemäß IEC 61347-1/Gemäß IEC 61347-2-13/Gemäß IEC 62384/Gemäß CISPR 15/Gemäß IEC 61000-3-2/Gemäß IEC 61000-3-3/Gemäß IEC 61547
Schutzklasse	II
Schutzart	IP20

Logistische Daten

Lagertemperaturbereich	-25...75 °C

DOWNLOADS

	Datei
	Zertifikate VDE ENEC Certificate 40038447
	Zertifikate VDE EMC Certificate 40038482
	Zertifikate 503096_CB report OTe 25 700 PC - OTe 18 350 PC - OTe 18 500
	Konformitätserklärungen EU Declaration of Conformity 3365230
	Installationshinweise 544631_OT PC dimmer list
	Montageanleitungen 501496_OTe 18220-240350 PC
	CAD Daten 3-dim 377015_OTe 18-25 PC -cable clamp
	CAD Daten 3-dim 377016_OTe 18-25 PC -housing

© 2018, Produkte der OSRAM GmbH, vertrieben durch LEDVANCE GmbH.
Alle Rechte vorbehalten.

	CAD Daten 3-dim 377017_OTe 18-25 PC -housing with cable clamp

VERPACKUNGSINFORMATIONEN

Produkt-Code	Produkt-Bezeichnung	Verpackungseinheit (Stück pro Einheit)	Abmessungen (Länge x Breite x Höhe)	Volumen	Gewicht brutto
4052899105348	OTe 18/220...240/350 PC	Versandschachtel 20	284 mm x 207 mm x 100 mm	5.88 dm^3	2478,00 g

Die genannten Produktnummern beschreiben die kleinste bestellbare Mengeneinheit. Eine Versandeinheit kann mehrere Einzelprodukte beinhalten. Als Bestellmenge verwenden Sie bitte das Ein- oder Mehrfache einer Versandeinheit.

HAFTUNGSAUSSCHLUSS

Änderungen und Irrtümer vorbehalten. Vergewissern Sie sich, dass Sie immer den neuesten Stand verwenden.

© 2018, Produkte der OSRAM GmbH, vertrieben durch LEDVANCE GmbH.
Alle Rechte vorbehalten.