multi-lite
INTERNATIONAL LAMP SALES

Flugfeldbefeuerung von KLS – eine hochwertige Alternative ...!

Stromgesteuerte **Halogen-Reflektorlampen**

Perfekt ausgerichtetes Licht
Zuverlässigkeit, Langlebigkeit und geringe Wartungskosten machen den Erfolg von stromgesteuerten Halogen-Reflektorlampen als Lichtquellen für anspruchsvolle Flugfeldbeleuchtungsanwendungen aus.

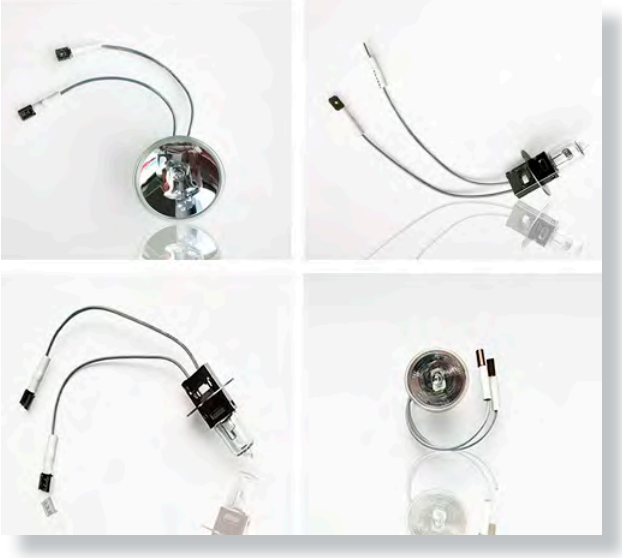

- **Sehr präzise Verarbeitung**
  und stabile Verkittung der potenziellen Bruchstellen
- **Absolute Zuverlässigkeit**
  durch hauseigene Zuverlässigkeitsprüfungen bestätigt
- **Hohe Lichtausbeute**
  über die gesamte Lebensdauer
- **Stabile Beleuchtungsstärke**
  ohne erwähnenswerte Unregelmäßigkeiten
- **Hohe Widerstandsfähigkeit**
  gegen Erschütterungen und Vibrationen
- **Ausschöpfen der vollen Lebensdauer**
  ohne nennenswerte Ausfälle

Article No.	Product type	Nominal Wattage	Lamp current	A	B	C	Drawing No.	Beam intensity	Life	Base	Burning position
26771	JFR 6.6A 40/3-RF	40W	6.6A	35mm	35.5mm	130mm	1	12.000 cd	1.500 h	Female round	Any
26767	JFR 6.6A 48/5-FC	48W	6.6A	50mm	45mm	125mm	1	26.000 cd	1.500h	Female flat	Any
27658	JFR 6.6A 48/5-FR	48W	6.6A	50mm	45mm	125mm	1	26.000 cd	1.500h	Female round	Any
26768	JFR 6.6A 105/5-FC	105W	6.6A	50mm	45mm	125mm	1	34.000 cd	1.000h	Female flat	Base down +/-90°

*Other terminal type is available on request

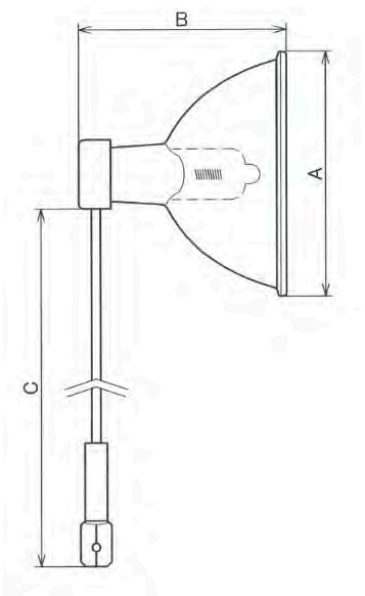

Drawing 1

Note

1. Keep the pinch temperature of the bulb not higher than 350℃ to prevent damages.
2. Keep the bulb wall temperature higher than 250℃ and not exceeding 900℃.
3. The dimensions and specifications of the product in the sheet are subject to change without notice.

MULTI-LITE GMBH ist offizieller deutscher Distributor für OSRAM, LEDVANCE, PHILIPS, GE und SLI Leuchtmittel und übernimmt als solcher Ihre komplette Gewährleistungsabwicklung bei eventuellen Leuchtmittelschäden oder Frühausfällen.

Wir führen fast jede Speziallampe ...! Sprechen Sie uns an.

Sie haben Fragen zu diesen Produkten oder zu passenden Ersatzleuchtmitteln?

Oder möchten eine herstellerunabhängige Leuchtmittelberatung?
Wir helfen Ihnen gerne weiter!

Mehr Infos unter:

Tel.: **+49 40 / 66 99 30 - 0**
Fax: **+49 40 / 66 99 30 - 99**

E-Mail: **hamburg@multi-lite.com**
Internet: **www.multi-lite.com**