CorePro LEDbulb Glühlampenform

CorePro LEDbulb ND 7.5-60W A60 E27 840

Wer Wert auf eine angenehme Beleuchtung zum günstigen Preis legt, greift gerne auf die Rennertype CorePro LEDbulb zurück. Sie ist ideal für allgemeine Beleuchtungsanwendungen und erzeugt ein warmes Licht bei geringem Energieverbrauch.

Produkt Daten

Allgemeine Eigenschaften	
Sockel	E27 [E27]
RoHS-Zeichen	RoHS mark
Nennlebensdauer (Nom)	15000 h
Schaltzyklus	50000X
Technischer Typ	7.5-60W

Lichttechnische Daten	
Farbcode	840 [CCT von 4000 K (841)]
Ausstrahlungswinkel (Nom)	200 °
Lichtstrom (Nom)	806 lm
Nennlichtstrom (Nom)	806 lm
Lichtfarbe	Neutralweiß (CW)
Ähnlichste Farbtemperatur (Nom)	4000 K
Nennlichtausbeute (Nom)	107,00 lm/W
Farbkonsistenz	<6
Farbwiedergabeindex (Nom.)	80
Restlichtstrom am Ende der Nennlebensdauer (Nom)	70 %

Elektrische Kenndaten	
Eingangsfrequenz	50 bis 60 Hz
Power (Rated) (Nom)	7.5 W
Lampenstrom (Nom)	75 mA
Äquivalente Leistung	60 W
Startzeit (Nom)	0,5 s
Aufwärmzeit bis 60 % Licht (Nom)	0.5 s
Leistungsfaktor (Nom)	0.5
Spannung (Nom)	220-240 V

Temperaturkenndaten	
Gehäusetemperatur (max)	85 °C

Dimmen	
Dimmbar	Nein

Mechanische Kenndaten	
Kolbenausführung	matt (FR)

CorePro LEDbulb Glühlampenform

Zulassungen und Anwendungseigenschaften	
Energieeffizienz-Label (EEL)	A+
Energieverbrauch kWh/1.000 Std.	8 kWh
Produktdaten	
Gesamt-Produktcode	871869657777600
Bestell-Produktname	CorePro LEDbulb ND 7.5-60W A60 E27 840

EAN/UPC - Produkt	8718696577776
Bestellcode	57777600
Anzahl pro Verpackung	1
Anzahl pro Umverpackung	10
Material-Nr. (12NC)	929001234702
Nettogewicht (Einzelteil)	0,076 kg

Hinweise

- Nicht für Gleichspannung geeignet
- Nicht für elektronische Schalter geeignet
- Max. 80% Luftfeuchtigkeit
- Min. 10 mm Luftraum beim Deckeneinbau zur Gewährleistung der konstanten Wärmeableitung

Abmessungsskizzen

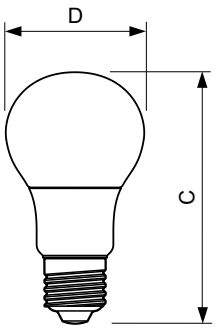

Entrybulb 230V 8W-60W 806lm 4000K E27 ND

Product	D	C
CorePro LEDbulb ND 7.5-60W A60 E27 840	60 mm	110 mm

Photometrische Daten

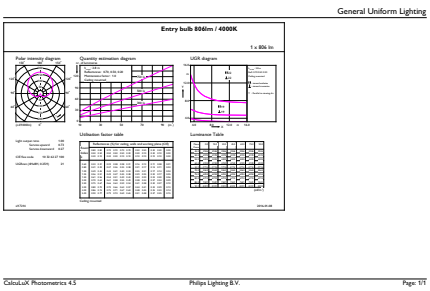

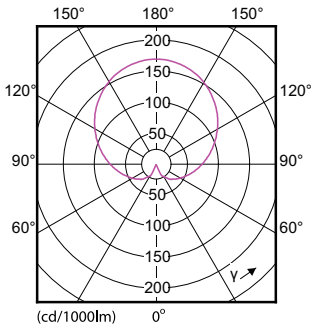

CorePro LEDbulb ND 7.5-60W A60

CorePro LEDbulb Glühlampenform

Photometrische Daten

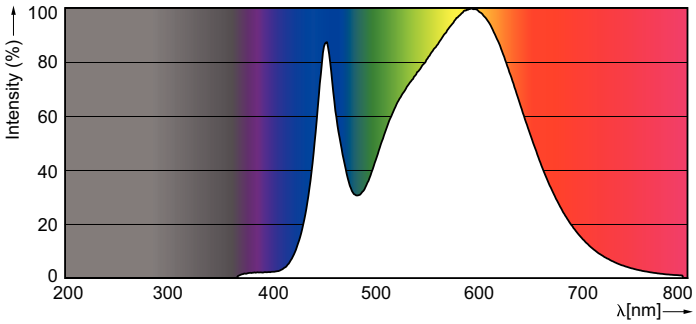

Lebensdauer

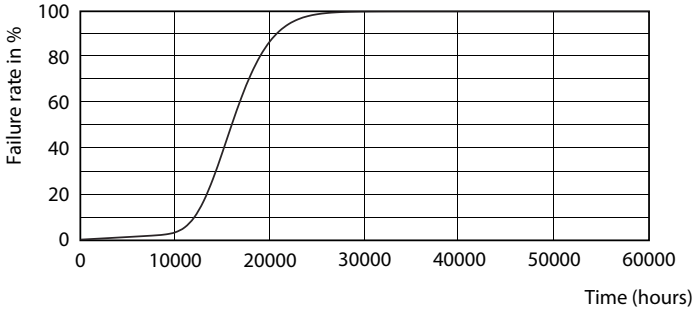

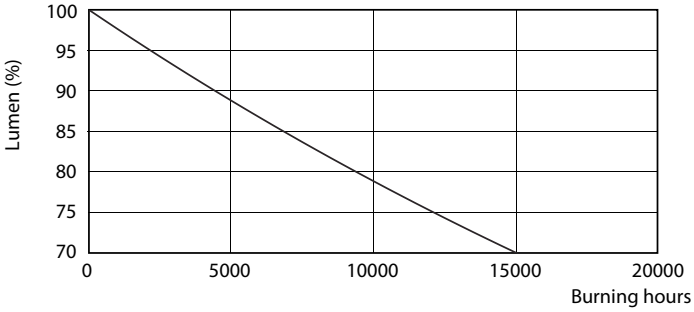

LEDbulb 40W E27 830 FR A60

LEDbulb 40W E27 830 FR A60

© 2019 Signify Holding Alle Rechte vorbehalten. Signify gibt keine Zusicherungen und übernimmt keine Garantie bezüglich der Richtigkeit oder Vollständigkeit der in diesem Dokument enthaltenen Informationen und haftet nicht für Handlungen, die im Vertrauen darauf ausgeführt werden. Die in diesem Dokument vorgestellten Informationen sind, sofern keine anderslautende Vereinbarung mit Signify besteht, nicht als kommerzielles Angebot gedacht und sind nicht Teil eines Angebots oder Vertrags. Philips und das Philips Schildsymbol sind eingetragene Warenzeichen der Koninklijke Philips N.V.