ClearAccent

RS061B LED5-36-/840 PSR II WH

36 ° - 840 Neutralweiß - regelbar, siehe Spannung Steuersignal - Schutzklasse II - Weiß

ClearAccent LED Einbaustrahler bieten dank dem Standard-Deckenausschnitt von 68mm und der Halogen-Reflektoroptik perfekten Ersatz für heutige konventionelle 50W NV-Halogenstrahler. Das attraktive Erscheinungsbild, das hervorragende Preis-Leistungsverhältnis und die hohe Effizienz erleichtern den Umstieg auf LED-Technologie. Ein weiterer Vorteil sind die kompakten Abmessungen und das integrierte Betriebsgerät. Dank der Schraubverbinder ist die Installation einfach und sicher.

Produkt Daten

Allgemeine Eigenschaften	
Ausstrahlungswinkel der Lichtquelle	36 °
Farbe der Lichtquelle	840 Neutralweiß
Sockel	- [-]
Lichtquelle austauschbar	Nein
Anzahl Vorschaltgeräte	-
Betriebsgerät	-
Betriebsgerät	PSR [regelbar, siehe Spannung Steuersignal]
Betriebsgerät inklusive	Ja
Optiktyp	S
Typ optische Abdeckung/Linse	CLFT [Klare Flache]
Ausstrahlungswinkel Leuchte	36°
Steuerungsschnittstelle	Analog
Anschluss	Schraubanschlussblock
Kabel	No

IEC-Schutzart	Schutzklasse II
Glühfadentest	Temperatur: 650 °C, Dauer: 30 s
Entflammbarkeitszeichen	NO [nein]
CE-Zeichen	ja
ENEC-Zeichen	Nein
UL-Zeichen	Nein
Garantiedauer	3 Jahre
Hinweis	* LightingEurope, der Fachverband der europäischen Lichtindustrie informiert im „Leitfaden zur Bewertung der Leistungsfähigkeit von LED-Leuchten – Januar 2018“: Statistisch gesehen gibt es keinen relevanten Unterschied im Lichtstromrückgang bei B50 oder zum Beispiel B10. Deshalb stellt der Wert der Mittleren Nutzlebensdauer B50 auch den B10-Wert dar. Wird der B-Wert nicht

	angegeben, gilt die Angabe des Lichtstromrückgangs für B50 (=B10). Die Kommunikation der „Nutzlebensdauer (LxxBxx)“ wird zukünftig als „Mittlere Nutzlebensdauer (Lxx)“ bezeichnet, die den B50-Wert darstellt. Dabei wird anstatt z. B. „Nutzlebensdauer (L80B50)“ neu „Mittlere Nutzlebensdauer (L80) “ kommuniziert.
Konstante Lichtabstrahlung	Nein
Max Anzahl pro Sicherungsautomat	48
RoHS-Zeichen	-

Elektrische Kenndaten

Eingangsspannung	220-240 V
Eingangsfrequenz	50 bis 60 Hz
Spannung Steuersignal	-
Einschaltstrom	2 A
Einschaltzeit	82 ms
Leistungsfaktor (min.)	0.9

Dimmen

Dimmbar	Ja

Mechanische Kenndaten

Gehäusematerial	Aluminiumdruckguss
Reflektor-Material	Polycarbonat-Aluminium-Beschichtung
Optisches Material	Polycarbonat
Material optische Abdeckung/Linse	Polycarbonat
Befestigungsmaterial	-
Veredelung optische Abdeckung/Linse	Klar
Gesamte Höhe	55 mm
Gesamter Durchmesser	80 mm
Farbe	Weiß

Zulassungen und Anwendungseigenschaften

Schutzart (IP)	IP20 [Fernhalten von Fingern]
Schlagfestigkeit (IK)	IK02 [IK02]

Initialkennwerte (IEC konform)

Lichtstrom-Neuwert	500 lm
Lichtstromtoleranz	+/-10%
Initiale Leuchtenlichtausbeute	83 lm/W
Init. korr. Farbtemperatur	4000 K
Init. Farbwiedergabeindex	≥80
Initialer Farbraum	(0.38, 0.38) SDCM <3
Systemleistung	6 W
Toleranz Leistungsaufnahme	+/-10%

Lebensdauerkennwerte (IEC konform)

Betriebsgeräte-Ausfallrate bei Mittlerer Nutzlebensdauer von 50.000 h	7,5 %
Lichtstromstabilität während der Nutzlebensdauer von 50.000 Stunden, bei 25 °C	L65

Anwendungsparameter

Umgebungstemperaturbereich	0 bis +40 °C
Performance ambient temperature Tq	25 °C
Maximaler Dimmlevel	10% (depends on dimmer, ELV)
Geeignet zum häufigen An- und Ausschalten	Nein

Produktdaten

Gesamt-Produktcode	871869607270799
Bestell-Produktname	RS061B LED5-36-/840 PSR II WH
EAN/UPC - Produkt	8718696072707
Bestellcode	07270799
Anzahl pro Verpackung	1
Anzahl pro Umverpackung	24
Material-Nr. (12NC)	910503910185
Nettogewicht (Einzelteil)	0,110 kg

Abmessungsskizzen

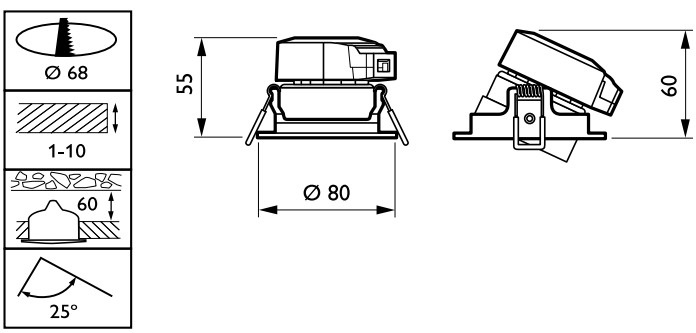

ClearAccent RS060B/RS061B

ClearAccent

Photometrische Daten

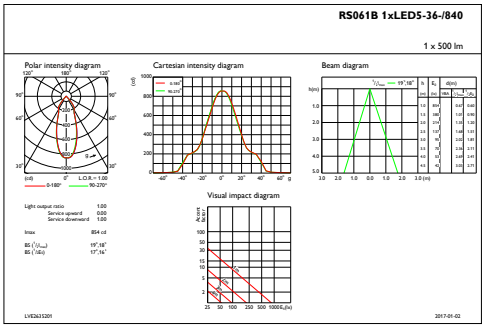

IFAS1_RS061B1xLED5-36-840

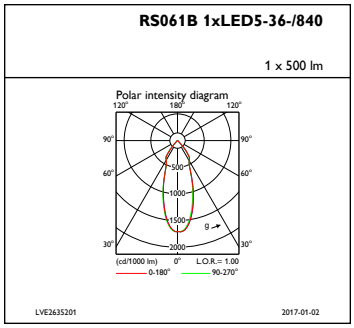

IFPC1_RS061B1xLED5-36-840

© 2019 Signify Holding Alle Rechte vorbehalten. Signify gibt keine Zusicherungen und übernimmt keine Garantie bezüglich der Richtigkeit oder Vollständigkeit der in diesem Dokument enthaltenen Informationen und haftet nicht für Handlungen, die im Vertrauen darauf ausgeführt werden. Die in diesem Dokument vorgestellten Informationen sind, sofern keine anderslautende Vereinbarung mit Signify besteht, nicht als kommerzielles Angebot gedacht und sind nicht Teil eines Angebots oder Vertrags. Philips und das Philips Schildsymbol sind eingetragene Warenzeichen der Koninklijke Philips N.V.