MASTER LEDspot & Value MR16/MR11 Niedervolt-Reflektorlampen

MAS LED SPOT VLE D 7-50W MR16 830 36D

Ersetzten Sie ihre alten Halogen-Niedervolt-Reflektorlampen und sparen Sie bares Geld. MASTER LEDspot MR16/MR11 haben mit ihren kompakten Abmessungen die perfekte Passform als Ersatz für Halogen-Reflektorlampen und verbrauchen bis zu 80% weniger Energie.

Produkt Daten

Allgemeine Eigenschaften	
Sockel	GU5.3 [GU5.3]
Nennlebensdauer (Nom)	25000 h
Schaltzyklus	50000X
Technischer Typ	7-50W

Lichttechnische Daten	
Farbcode	830 [CCT von 3000 K]
Ausstrahlungswinkel (Nom)	36 °
Lichtstrom (Nom)	630 lm
Nennlichtstrom (Nom)	630 lm
Lichtstärke (Nom)	1500 cd
Lichtfarbe	Weiß (WH)
Nenn-Abstrahlungswinkel	36 °
Ähnlichste Farbtemperatur (Nom)	3000 K
Nennlichtausbeute (Nom)	90.00 lm/W
Farbkonsistenz	<6
Farbwiedergabeindex (Nom.)	80
Restlichtstrom am Ende der Nennlebensdauer (Nom)	70 %
Lichtstrom im 90° Winkel	630 lm

Elektrische Kenndaten	
Power (Rated) (Nom)	7 W
Lampenstrom (Nom)	770 mA
Äquivalente Leistung	50 W
Startzeit (Nom)	0.5 s
Aufwärmzeit bis 60 % Licht (Nom)	0.5 s
Leistungsfaktor (Nom)	0.8

MASTER LEDspot & Value MR16/MR11 Niedervolt-Reflektorlampen

Spannung (Nom)	12 V
Temperaturkenndaten	
Gehäusetemperatur (max)	85 °C
Dimmen	
Dimmbar	Ja
Zulassungen und Anwendungseigenschaften	
Geeignet für Akzentbeleuchtung	ja
Energieeffizienz-Label (EEL)	A+
Energieverbrauch kWh/1.000 Std.	8 kWh

Produktdaten	
Gesamt-Produktcode	871869681556400
Bestell-Produktname	MAS LED SPOT VLE D 7-50W MR16 830 36D
EAN/UPC - Produkt	8718696815564
Bestellcode	81556400
Anzahl pro Verpackung	1
Anzahl pro Umverpackung	10
Material-Nr. (12NC)	929001903502
Nettogewicht (Einzelteil)	0.030 kg

Hinweise

- Nicht für den Einsatz in sehr luftfeuchter Umgebung geeignet (z.B. über der Dusche)
- Nicht für elektronische Schalter geeignet
- Max. 80% Luftfeuchtigkeit
- Min. 10 mm Luftraum beim Deckeneinbau zur Gewährleistung der konstanten Wärmeableitung

Abmessungsskizzen

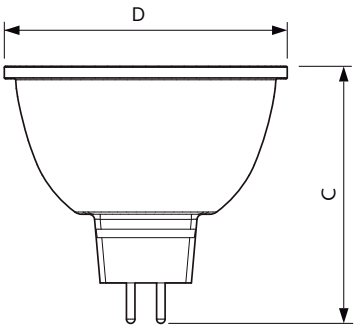

MR16 12V 7W-50W 621lm 36D 3000K GU5.3 D

Product	D	C
MAS LED SPOT VLE D 7-50W MR16 830 36D	50.5 mm	45 mm

Photometrische Daten

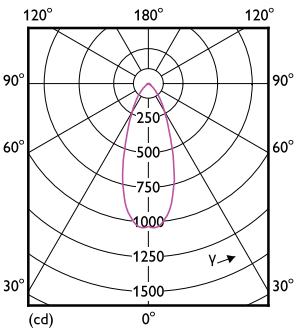

LEDspot MAS VLE 7-50W GU5.3 MR16 830 36D DIM

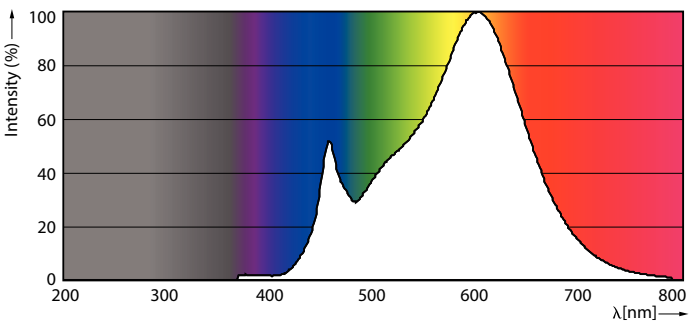

LEDspot Corepro 7-50W GU5.3 MR16 830 36D ND

MASTER LEDspot & Value MR16/MR11 Niedervolt-Reflektorlampen

Photometrische Data

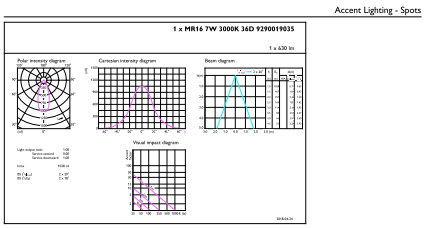

Lebensdauer

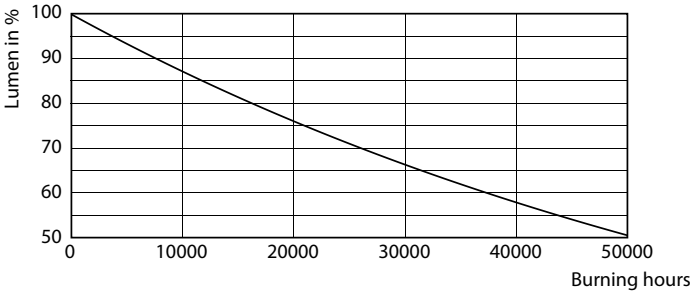

LEDspot MAS VLE 7-50W GU5.3 MR16 830 36D DIM

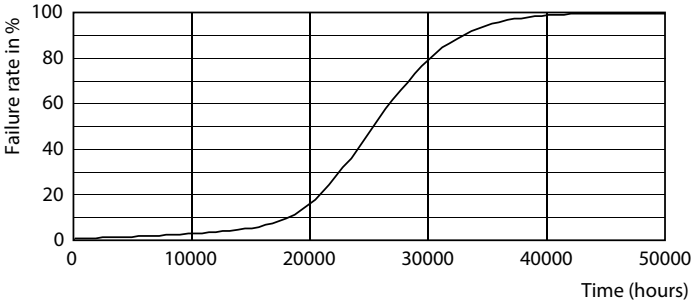

LEDspot MAS VLE 7-50W GU5.3 MR16 830 36D DIM

© 2018 Philips Lighting Holding B.V. Alle Rechte vorbehalten. Technische Daten können ohne Vorankündigung geändert werden. Philips Lighting Holding B.V. und/oder ihre Partner oder Lizenzgeber ist/sind Inhaber aller Urheber- (Copyright) und sonstigen Eigentumsrechte an den von Philips zur Verfügung gestellten Inhalten.