Ledinaire Scheinwerfer

BVP155 LED150/840 PSU 150W AWB CE

LED module 15000 lm - 840 Neutralweiß - elektronisches Betriebsgerät, schaltbar - Asymmetrisch

Die sehr kompakten Ledinaire Scheinwerfer zeichnen sich durch eine hohe Effizienz und einen geringen Investitionsaufwand aus. Zusätzlich zu der einfachen Handhabung bieten die Scheinwerfer eine wartungsfreie und zuverlässige Lösung.

Produkt Daten

Allgemeine Eigenschaften	
Lampenfamiliencode	LED150 [LED module 15000 lm]
Farbe der Lichtquelle	840 Neutralweiß
Lichtquelle austauschbar	Nein
Anzahl Vorschaltgeräte	-
Betriebsgerät	PSU [elektronisches Betriebsgerät, schaltbar]
Betriebsgerät inklusive	Ja
Typ optische Abdeckung/Linse	GC [Klarglas]
Ausstrahlungswinkel Leuchte	30° x 80°
Steuerungsschnittstelle	-
Anschluss	Freie Anschlussleitungen
Kabel	Anschlußkabel ohne Stecker 1 m (C1K)
IEC-Schutzart	Schutzklasse I
Entflammbarkeitszeichen	NO [nein]
CE-Zeichen	ja
ENEC-Zeichen	Nein
Garantiedauer	3 Jahre

Optic type outdoor	Asymmetrisch
Konstante Lichtabstrahlung	Nein
Max Anzahl pro Sicherungsautomat	15
RoHS-Zeichen	RoHS mark
LED engine type	LED

Lichttechnische Daten	
Nach oben gerichtete Lichtstromrate	0
Standardaufneigung Aufsatzmontage	0°
Standardaufneigung Ansatzmontage	0°

Elektrische Kenndaten	
Eingangsspannung	220 bis 240 V
Eingangsfrequenz	50 oder 60 Hz
Leistungsaufnahme Konstantlichtstrom bei Installation	- W
Durchschnittlicher CLO-Stromverbrauch	- W

Ledinaire Scheinwerfer

Leistungsaufnahme Konstantlichtstrom am Ende der Lebensdauer	- W
Einschaltstrom	3,52 A
Einschaltzeit	0,0254 ms
Leistungsfaktor (min.)	0.9

Dimmen

Dimmbar	Nein

Mechanische Kenndaten

Gehäusematerial	Aluminiumdruckguss
Reflektor-Material	Polycarbonat
Optisches Material	Polycarbonat
Material optische Abdeckung/Linse	Glas
Befestigungsmaterial	Steel
Montagevorrichtung	MBA [Verstellbarer Bügel]
Form optische Abdeckung/Linse	flach
Veredelung optische Abdeckung/Linse	Klar
Gesamte Länge	310 mm
Gesamte Breite	60 mm
Gesamte Höhe	380 mm
Effective projected area	0,11 m²
Farbe	Aluminium und Grau

Zulassungen und Anwendungseigenschaften

Schutzart (IP)	IP65 [Schutz gegen Eindringen von Staub, strahlwassergeschützt]
Schlagfestigkeit (IK)	IK08 [5 J vandal-geprüft]

Initialkennwerte (IEC konform)

Lichtstrom-Neuwert	15000 lm
Lichtstromtoleranz	+/-10%
Initiale Leuchtenlichtausbeute	100 lm/W
Init. korr. Farbtemperatur	4000 K
Init. Farbwiedergabeindex	80
Initialer Farbraum	<7 SDCM
Systemleistung	150 W
Toleranz Leistungsaufnahme	+/-10%

Anwendungsparameter

Umgebungstemperaturbereich	-25 bis +40 °C
Maximaler Dimmlevel	Nicht zutreffend

Produktdaten

Gesamt-Produktcode	871016333129499
Bestell-Produktname	BVP155 LED150/840 PSU 150W AWB CE
EAN/UPC - Produkt	8710163331294
Bestellcode	33129499
Anzahl pro Verpackung	1
Anzahl pro Umverpackung	2
Material-Nr. (12NC)	911401733312
Nettogewicht (Einzelteil)	4,900 kg

IP65 IK08

Abmessungsskizzen

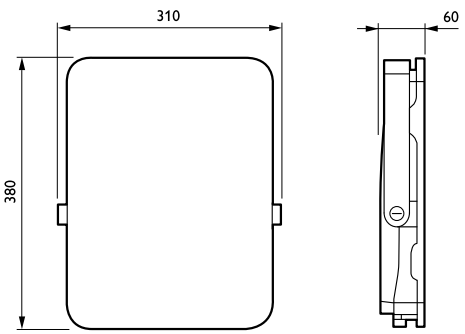

Ledinaire floodlight BVP105/106

© 2019 Signify Holding Alle Rechte vorbehalten. Signify gibt keine Zusicherungen und übernimmt keine Garantie bezüglich der Richtigkeit oder Vollständigkeit der in diesem Dokument enthaltenen Informationen und haftet nicht für Handlungen, die im Vertrauen darauf ausgeführt werden. Die in diesem Dokument vorgestellten Informationen sind, sofern keine anderslautende Vereinbarung mit Signify besteht, nicht als kommerzielles Angebot gedacht und sind nicht Teil eines Angebots oder Vertrags. Philips und das Philips Schildsymbol sind eingetragene Warenzeichen der Koninklijke Philips N.V.