CoreLine Downlight

DN140B LED10S/830 PSU WR PI6

830 Warmweiß - elektronisches Betriebsgerät, schaltbar - Weißer Reflektor - Schnellsteckverbinder, 6-polig - Fernhalten von Fingern

Erfüllt das CoreLine Versprechen – Innovativ, einfach zu installieren und hochwertig.Das CoreLine Downlight ist eine Einbauleuchte, die anstelle von Downlights mit Kompaktleuchtstofflampen verwendet werden kann. Ihre günstigen Gesamtbetriebskosten erleichtern den Kunden die Umstellung auf LED. Diese Leuchten schaffen einen natürlichen Beleuchtungseffekt für Allgemeinbeleuchtungsanwendungen. Darüber hinaus ermöglichen sie sofortige Energieeinsparungen und weisen eine wesentlich längere Lebensdauer auf, so dass sie eine preiswerte und umweltfreundliche Lösung darstellen. Dank ihrer Standardausschnittmaße und der Schnellsteckverbinder können sie schnell und einfach installiert werden. Optionalals Interact Ready Version erhältlich - mit ZigBee Funktechnik zur Vernetzung von Leuchten, Lampen und Sensoren.

Produkt Daten

Allgemeine Eigenschaften	
Ausstrahlungswinkel der Lichtquelle	120 °
Farbe der Lichtquelle	830 Warmweiß
Lichtquelle austauschbar	Nein
Anzahl Vorschaltgeräte	1 Einheit
Betriebsgerät	PSU [elektronisches Betriebsgerät, schaltbar]
Betriebsgerät inklusive	Ja
Optiktyp	WR [Weißer Reflektor]
Ausstrahlungswinkel Leuchte	90°
Steuerungsschnittstelle	-

Elektrischer Anschluss	Schnellsteckverbinder, 6-polig
Kabel	No
IEC-Schutzart	Schutzklasse I
Glühfadentest	Temperatur: 850 °C, Dauer: 5 s
Entflammbarkeitszeichen	F [Für Montage auf normal entflammbaren Oberflächen]
CE-Zeichen	ja
ENEC-Zeichen	Nein
Garantiedauer	5 Jahre
Hinweise	* -Gemäß Lighting Europe-Leitfaden „Bewertung der Leistung von LED-

CoreLine Downlight

	Leuchten – Januar 2018": Statistisch gesehen gibt es keinen relevanten Unterschied in der Lumenerhaltung zwischen B50 und beispielsweise B10. Daher repräsentiert der Wert für die Nutzungsdauer (B50) auch den Wert für B10.
Konstanter Lichtstrom	Nein
Anzahl Leuchten pro Sicherung mit 16 A Typ B	48
EU RoHS-konform	Ja
Unified Glare Rating CEN	25

Elektrische Kenndaten

Eingangsspannung	220-240 V
Eingangsfrequenz	50 bis 60 Hz
Leistungsaufnahme Konstantlichtstrom bei Installation	- W
Durchschnittlicher CLO-Stromverbrauch	- W
Leistungsaufnahme Konstantlichtstrom am Ende der Lebensdauer	- W
Einschaltstrom	2,2 A
Einschaltzeit	0,045 ms
Leistungsfaktor (min.)	0.95

Dimmen

Dimmbar	Nein

Mechanische Kenndaten

Gehäusematerial	Polykarbonat
Reflektor-Material	Polycarbonat
Optisches Material	Polycarbonat
Material optische Abdeckung/Linse	Polykarbonat
Befestigungsmaterial	Stahl
Ausführung optische Abdeckung	Satiniert
Gesamte Länge	0 mm
Gesamte Breite	0 mm
Gesamte Höhe	100 mm
Gesamter Durchmesser	162 mm
Farbe	Weiß RAL 9003
Abmessungen (Höhe x Breite x Tiefe)	100 x 0 x 0 mm (3.9 x 0 x 0 in)

Zulassungen und Anwendungseigenschaften

Schutzart (IP)	IP20 [Fernhalten von Fingern]
Schlagfestigkeit (IK)	IK02 [IK02]

Initialkennwerte (IEC konform)

Lichtstrom-Neuwert	1100 lm
Lichtstromtoleranz	+/-10%
Initiale Leuchtenlichtausbeute	116 lm/W
Initiale ähnlichste Farbtemperatur	3000 K
Init. Farbwiedergabeindex	≥80
Anfängliche Farbsättigung	(0.435,0.405) SDCM≦5
Systemleistung	9.5 W
Toleranz Leistungsaufnahme	+/-10%

Lebensdauerkennwerte (IEC konform)

Ausfallrate des Betriebsgeräts bei mittlerer Nutzlebensdauer von 50.000 Std.	5 %
Lichtstromstabilität während der Nutzlebensdauer von 50.000 Stunden, bei 25 °C	L70

Anwendungsparameter

Umgebungstemperaturbereich	-20 bis +40 °C
Bemessungs-Umgebungstemperatur	25 °C
Maximaler Dimmlevel	Nicht zutreffend
Geeignet zum häufigen An- und Ausschalten	Ja

Produktdaten

Gesamt-Produktcode	871016332580400
Bestell-Produktname	DN140B LED10S/830 PSU WR PI6
EAN/UPC - Produkt	8710163325804
Bestellcode	32580400
Anzahl pro Verpackung	1
Zähler - Pakete pro Außenkarton	6
Material-Nr. (12NC)	911401631005
SAP Nettogewicht (Einzelteil)	0,320 kg

CoreLine Downlight

Abmessungsskizzen

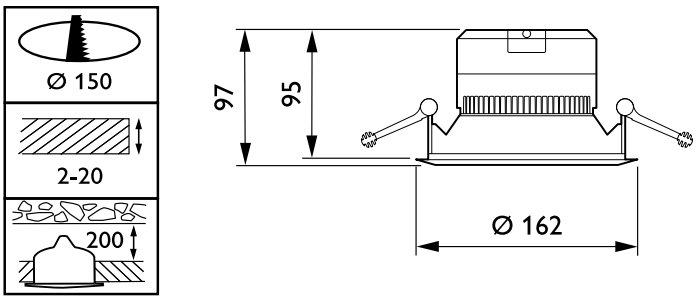

CoreLine Downlight DN140B

Photometrische Daten

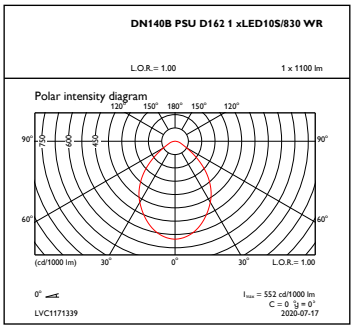

OFPC1_DN140BPSUD1621xLED10S830WR

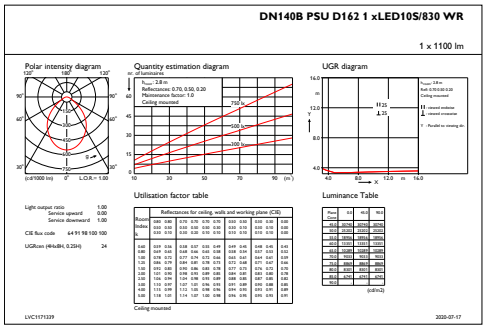

IFGU1_DN140BPSUD1621xLED10S830WR

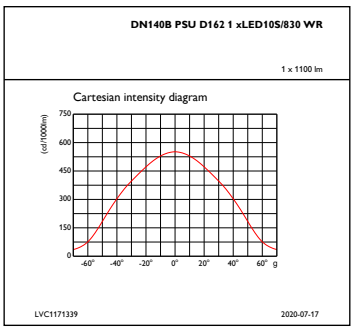

IFCC1_DN140BPSUD1621xLED10S830WR

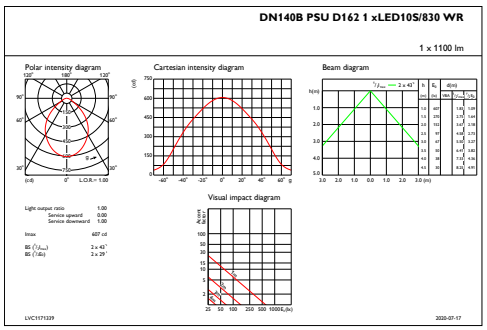

IFAS1_DN140BPSUD1621xLED10S830WR

© 2021 Signify Holding Alle Rechte vorbehalten. Signify gibt keine Zusicherungen und übernimmt keine Garantie bezüglich der Richtigkeit oder Vollständigkeit der in diesem Dokument enthaltenen Informationen und haftet nicht für Handlungen, die im Vertrauen darauf ausgeführt werden. Die in diesem Dokument vorgestellten Informationen sind, sofern keine anderslautende Vereinbarung mit Signify besteht, nicht als kommerzielles Angebot gedacht und sind nicht Teil eines Angebots oder Vertrags. Philips und das Philips Schildsymbol sind eingetragene Warenzeichen der Koninklijke Philips N.V.