PRODUKTDATENBLATT
SMART+ WIFI CURVE DG

SMART+ CURVE MULTICOLOR | Leuchten mit WiFi-Technologie

ANWENDUNGSGEBIETE

- Allgemeinbeleuchtung
- Gärten
- Terrassen, Balkone

PRODUKTVORTEILE

- Einfache und schnelle Installation
- Farbenreiche Gartenbeleuchtung mit smarten Steuerungsmöglichkeiten
- Vereint die Funktionalität von Allgemeinbeleuchtung und Stimmungsbeleuchtung

PRODUKTEIGENSCHAFTEN

- Steuerbar über LEDVANCE SMART+ WiFi App (mit mindestens Android 4.4 oder iOS 9.0)
- Steuerung über Google Assistant oder Amazon Alexa möglich
- RGB-Farbsteuerung, ca. 16 Mio. Farbmöglichkeiten einstellbar
- Dimmbar
- Farbtemperatur: 3.000 K (Warm White)
- Netzwerkprotokoll: WiFi
- Schutzart: IP44

© 2021, LEDVANCE GmbH. Alle Rechte vorbehalten.

TECHNISCHE DATEN

Elektrische Daten

Nennleistung	9,00 W
Nennspannung	220...240 V
Nennstrom	0,0429 A
Netzfrequenz	50/60 Hz
Betriebsart	Netzspannung

Photometrische Daten

Farbtemperatur	3000 K
Farbwiedergabeindex Ra	≥80
Lichtfarbe (Bezeichnung)	RGBW
Lichtausbeute	58 lm/W
Lichtstrom	520 lm

Lichttechnische Daten

Ausstrahlungswinkel	260 °

Abmessungen & Gewicht

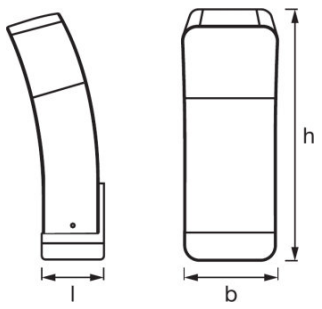

Produktgewicht	950,00 g
Länge	93,0 mm
Breite	100,0 mm
Höhe	248,0 mm

Farben & Materialien

Produktfarbe	Dunkelgrau
Gehäusematerial	Aluminium
Material Abdeckung	Polycarbonat (PC)
Gehäusefarbe	Dunkelgrau

© 2021, LEDVANCE GmbH. Alle Rechte vorbehalten.

Temperaturen & Betriebsbedingungen

Umgebungstemperaturbereich	-20...+40 °C

Lebensdauer

Anzahl der Schaltzyklen	12500

Zusätzliche Produktdaten

Anmerkung zum Produkt	Zurücksetzen auf Werkseinstellungen durch Einschalten des Produktes für drei Sekunden, Ausschalten für ebenfalls drei Sekunden und fünfmaliger Wiederholung dieses Vorgangs.
Montageort	Wand
Montageart	Anbau

Einsatzmöglichkeiten

Dimmbar	Ja
Anschlussart	Anschlussklemme, 3-polig (L, N, PE)
Kompatible Smart-Home-Technologie	Google Assistant / Amazon Alexa

Zertifikate & Standards

Normen	CE/EAC/REACH/RoHS
Schutzklasse	I
Schutzart	IP44

TECHNISCHE AUSSTATTUNG

- Inklusive Montageschrauben und Dübel
- Steuerung über App oder Sprachsteuerung erfordert kompatibles Smart-Home-System
- Für die Steuerung über LEDVANCE SMART + WiFi App ist ein Smartphone oder Tablet erforderlich

VERPACKUNGSINFORMATIONEN

Produkt-Code	Verpackungseinheit (Stück pro Einheit)	Abmessungen (Länge x Breite x Höhe)	Gewicht brutto	Volumen
4058075478336	Faltschachtel 1	112 mm x 112 mm x 264 mm	1023,00 g	3.31 dm^3
4058075478343	Versandschachtel 4	278 mm x 238 mm x 249 mm	4463,00 g	16.47 dm^3

Die genannten Produktnummern beschreiben die kleinste bestellbare Mengeneinheit. Eine Versandeinheit kann mehrere Einzelprodukte beinhalten. Als Bestellmenge verwenden Sie bitte das Ein- oder Mehrfache einer Versandeinheit.

HAFTUNGSAUSSCHLUSS

Änderungen und Irrtümer vorbehalten. Vergewissern Sie sich, dass Sie immer den neuesten Stand verwenden.

© 2021, LEDVANCE GmbH. Alle Rechte vorbehalten.