CorePro GLass LED-Lampen

CorePro LEDBulbND 7-60W E27 A60 827FR G

Diese LED-Glühlampen im klassischem Design vereinen die vertrauten Formen der klassischen Glühlampen mit den Vorteilen der langlebigen LED-Technologie. Diese LED-Glühlampen sind eine sehr einfache Wahl für alle, die nach einem LED-Ersatz zur Um- und Nachrüstung suchen. Sie bieten 90 % Energieeinsparung im Vergleich zu herkömmlichen Glühlampen. CorePro Glass LED-Glühlampen aus Glas bieten eine hervorragende Lichtqualität im Vintage-Look. CorePro bietet eine Lebensdauer von 15.000 Stunden und senkt so die Wartungskosten.

Produkt Daten

Allgemeine Eigenschaften	
Sockel	E27 [E27]
Nominelle Nutzlebensdauer	15.000 Stunde(n)
Schaltzyklus	30.000
Lighting Technology	LED
Referenz für die Flussmessung	Sphere

Lichttechnische Daten	
Farbcode	827 [CCT of 2700K]
Lichtstrom	806 lm
Lichtfarbe	Warmweiß (WW)
Ähnlichste Farbtemperatur (Nom)	2700 K
Lichtleistung (spezifiziert) (Nom)	115,00 lm/W
Farbkonsistenz	<6
Farbwiedergabeindex (CRI)	80
Restlichtstrom am Ende der Nennlebensdauer (Nom.)	70 %

Elektrische Kenndaten	
Netzfrequenz	50 to 60 Hz
Eingangsfrequenz	50 bis 60 Hz
Stromverbrauch	7 W
Lampenstrom (Nom)	60 mA
Äquivalente Leistung	60 W
Startzeit (Nom)	0,5 s
Anlaufzeit, bis 60 % der maximalen Helligkeit erreicht sind	0.5 s
Leistungsfaktor (Anteil)	0.51
Spannung (Nom)	220-240 V

Temperaturkenndaten	
Gehäusetemperatur (max)	50 °C

Dimmen	
Dimmbar	Nein

CorePro GLass LED-Lampen

Mechanische Kenndaten	
Lampenausführung	Matt
Kolbenform	A60 [A 60 mm]

Zulassungen und Anwendungseigenschaften	
Energieeffizienzklasse	E
Energieverbrauch kWh/1.000 Std.	7 kWh
EPREL Registrierungsnummer	387366
CE-Zeichen	Ja
EU RoHS-konform	Ja

Produktdaten	
Full EOC	871951436124900

Bestell-Produktname	CorePro LEDBulbND 7-60W E27 A60 827FR G
Bestellcode	36124900
Anzahl pro Verpackung	1
SAP-Zähler - Pakete pro Außenkarton	10
Materialnummer (12NC)	929001243002
Gesamtbezeichnung des Produkts	CorePro LEDBulbND 7-60W E27 A60 827FR G
EAN Umverpackung	8719514361256

Abmessungsskizzen

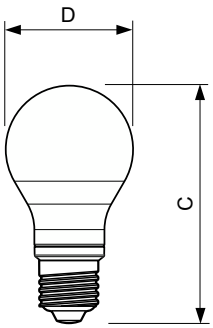

Product	D	C
CorePro LEDBulbND 7-60W E27 A60 827FR G	60 mm	110 mm

Photometrische Daten

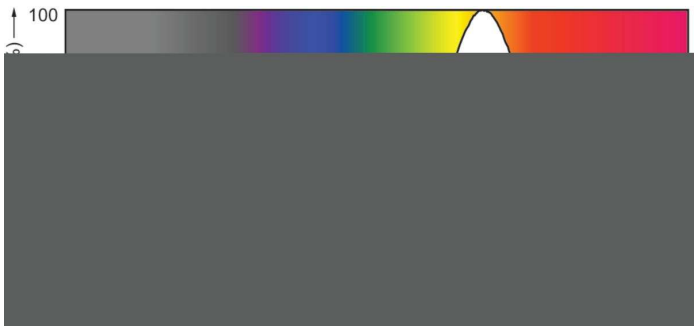

Spectral Power Distribution Colour - CorePro LEDBulbND 7-60W E27 A60 827FR G

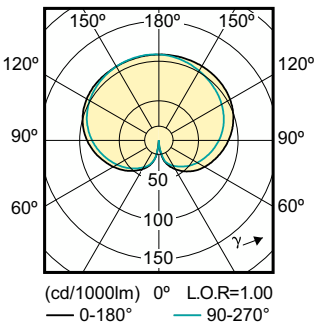

Light Distribution Diagram - CorePro LEDBulbND 7-60W E27 A60 827FR G

CorePro GLass LED-Lampen

Photometrische Daten

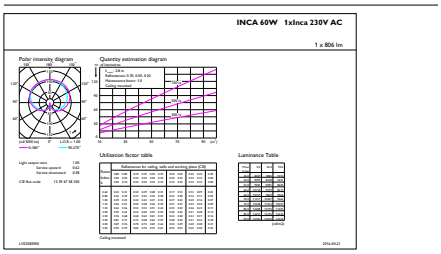

Lebensdauer

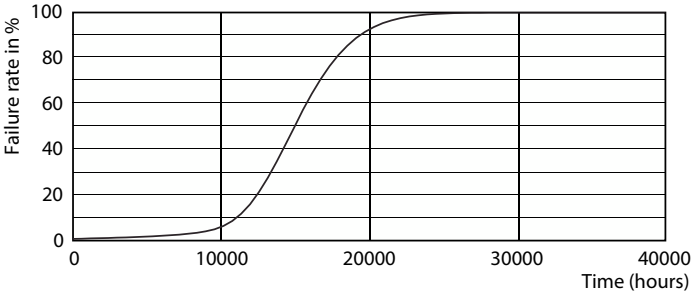

Life Expectancy Diagram - CorePro LEDBulbND 7-60W E27 A60 827FR G

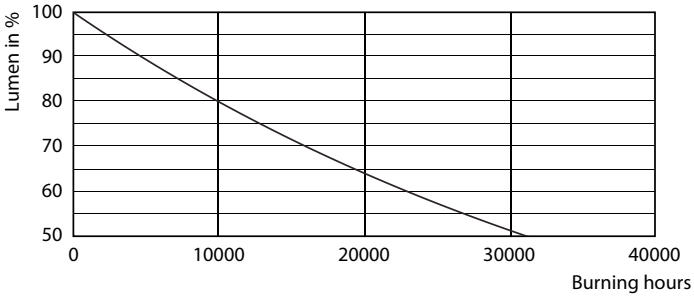

Lumen Maintenance Diagram - CorePro LEDBulbND 7-60W E27 A60 827FR G

© 2023 Signify Holding Alle Rechte vorbehalten. Signify gibt keine Zusicherungen und übernimmt keine Garantie bezüglich der Richtigkeit oder Vollständigkeit der in diesem Dokument enthaltenen Informationen und haftet nicht für Handlungen, die im Vertrauen darauf ausgeführt werden. Die in diesem Dokument vorgestellten Informationen sind, sofern keine anderslautende Vereinbarung mit Signify besteht, nicht als kommerzielles Angebot gedacht und sind nicht Teil eines Angebots oder Vertrags. Philips und das Philips Schildsymbol sind eingetragene Warenzeichen der Koninklijke Philips N.V.