CorePro LEDspot MR16/MR11 Niedervolt-Reflektorlampen

CorePro LED spot ND 2.9-20W MR16 827 36D

CorePro LEDspots eignen sich perfekt für die Akzentbeleuchtung und strahlen ein warmes, mit Halogenlampen vergleichbares Licht ab. Sie sind kompatibel mit den meisten vorhandenen Leuchten mit MR16- oder GU5.3-Fassungen und lassen sich als Nachrüstlösung für Halogen- oder Glühlampen-Spots einsetzen. CorePro LEDspots bieten erhebliche Energieeinsparungen und verringern die Wartungskosten deutlich.

Hinweise

- Nicht für Gleichspannung geeignet
- Max. 80% Luftfeuchtigkeit
- Min. 10 mm Luftraum beim Deckeneinbau zur Gewährleistung der konstanten Wärmeableitung

Produkt Daten

Allgemeine Eigenschaften	
Sockel	GU5.3 [GU5.3]
Nominelle Nutzlebensdauer	15.000 Stunde(n)
Schaltzyklus	50.000
Lighting Technology	LED
Referenz für die Flussmessung	Narrow Cone

Lichttechnische Daten	
Farbcode	827 [CCT of 2700K]
Ausstrahlungswinkel (Nom)	36 Grad
Lichtstrom	230 lm
Lichtstärke (nom.)	560 cd
Lichtfarbe	Warmweiß (WW)
Ähnlichste Farbtemperatur (Nom)	2700 K
Lichtleistung (spezifiziert) (Nom)	79,00 lm/W
Farbkonsistenz	<6
Farbwiedergabeindex (CRI)	80

CorePro LEDspot MR16/MR11 Niedervolt-Reflektorlampen

Restlichtstrom am Ende der Nennlebensdauer (Nom.)	70 %
Lichtstrom im 90° -Kegel (Nennwert)	230 lm

Elektrische Kenndaten

Netzfrequenz	- Hz
Eingangsfrequenz	- Hz
Stromverbrauch	2,9 W
Lampenstrom (Nom)	340 mA
Äquivalente Leistung	20 W
Startzeit (Nom)	0,5 s
Anlaufzeit, bis 60 % der maximalen Helligkeit erreicht sind	0.5 s
Leistungsfaktor (Anteil)	0.6
Spannung (Nom)	ac electronic 12 V

Temperaturkenndaten

Gehäusetemperatur (max)	75 °C

Dimmen

Dimmbar	Nein

Mechanische Kenndaten

Kolbenform	MR16 [2 Zoll/50 mm]

Zulassungen und Anwendungseigenschaften

Energieeffizienzklasse	F
Geeignet für Akzentbeleuchtung	Ja
Energieverbrauch kWh/1.000 Std.	3 kWh
EPREL Registrierungsnummer	421456
CE-Zeichen	Ja
EU RoHS-konform	Ja

Produktdaten

Full EOC	871951430704900
Bestell-Produktname	CorePro LED spot ND 2.9-20W MR16 827 36D
Bestellcode	30704900
Anzahl pro Verpackung	1
SAP-Zähler - Pakete pro Außenkarton	10
Materialnummer (12NC)	929002494502
Gesamtbezeichnung des Produkts	CorePro LED spot ND 2.9-20W MR16 827 36D
EAN Umverpackung	8719514307056

Abmessungsskizzen

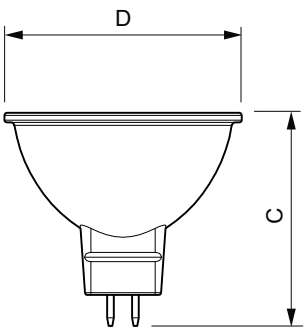

Product	D	C
CorePro LED spot ND 2.9-20W MR16 827 36D	50,5 mm	45,5 mm

CorePro LEDspot MR16/MR11 Niedervolt-Reflektorlampen

Photometrische Data

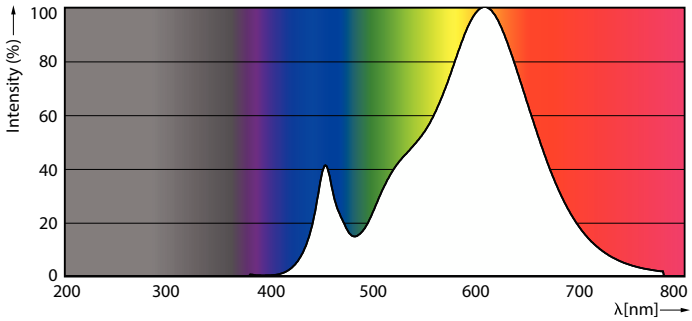

Spectral Power Distribution Colour - CorePro LED spot ND 2.9-20W MR16 827 36D

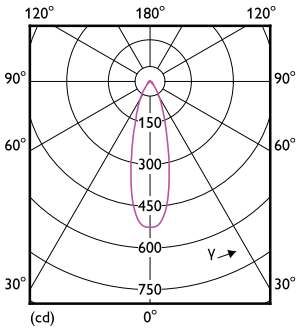

Light Distribution Diagram - CorePro LED spot ND 2.9-20W MR16 827 36D

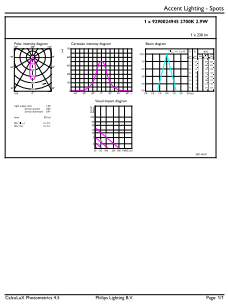

Lebensdauer

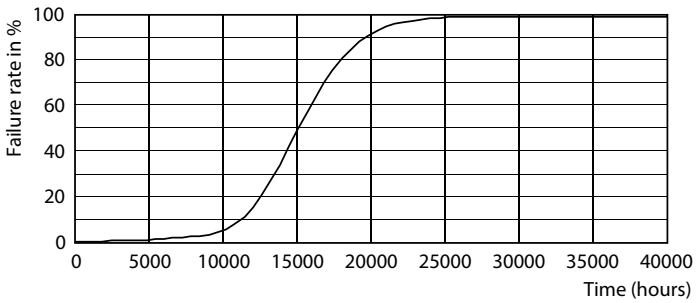

Life Expectancy Diagram - CorePro LED spot ND 2.9-20W MR16 827 36D

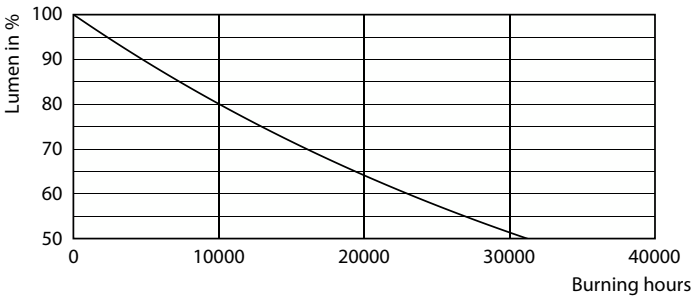

Lumen Maintenance Diagram - CorePro LED spot ND 2.9-20W MR16 827 36D

© 2023 Signify Holding Alle Rechte vorbehalten. Signify gibt keine Zusicherungen und übernimmt keine Garantie bezüglich der Richtigkeit oder Vollständigkeit der in diesem Dokument enthaltenen Informationen und haftet nicht für Handlungen, die im Vertrauen darauf ausgeführt werden. Die in diesem Dokument vorgestellten Informationen sind, sofern keine anderslautende Vereinbarung mit Signify besteht, nicht als kommerzielles Angebot gedacht und sind nicht Teil eines Angebots oder Vertrags. Philips und das Philips Schildsymbol sind eingetragene Warenzeichen der Koninklijke Philips N.V.