CorePro GLASS LED Kerzen- und Tropfenformlampen

CorePro LEDCandleND 2-25W E14B35 827CL G

Diese LED-Glühfaden-Kerzenlampen im klassischem Design vereinen die vertrauten Formen der klassischen Glühlampen mit den Vorteilen der langlebigen LED-Technologie. Diese LED-Kerzenlampe ist eine einfache Wahl für alle, die nach einem LED-Ersatz zur Um- und Nachrüstung suchen. Sie bietet 90 % Energieeinsparung im Vergleich zu herkömmlichen Glühlampen. LED-Glühlampen aus Glas bieten eine hervorragende Lichtqualität für die Treppenbeleuchtung. Die LED-Kerzenlampe hat eine Lebensdauer von 15.000 Stunden und verringert so die Wartungskosten.

Produkt Daten

Allgemeine Eigenschaften	
Sockel	E14 [E14]
Nominelle Nutzlebensdauer	15.000 Stunde(n)
Schaltzyklus	20.000
Lighting Technology	LED
Referenz für die Flussmessung	Sphere

Lichttechnische Daten	
Farbcode	827 [CCT of 2700K]
Lichtstrom	250 lm
Lichtfarbe	Warmweiß (WW)
Ähnlichste Farbtemperatur (Nom)	2700 K
Lichtleistung (spezifiziert) (Nom)	125,00 lm/W
Farbkonsistenz	<6
Farbwiedergabeindex (CRI)	80
Restlichtstrom am Ende der Nennlebensdauer (Nom.)	70 %

Elektrische Kenndaten	
Netzfrequenz	50 to 60 Hz
Eingangsfrequenz	50 bis 60 Hz
Stromverbrauch	2 W
Lampenstrom (Nom)	20 mA
Äquivalente Leistung	25 W
Startzeit (Nom)	0,5 s
Anlaufzeit, bis 60 % der maximalen Helligkeit erreicht sind	0.5 s
Leistungsfaktor (Anteil)	0.4
Spannung (Nom)	220-240 V

CorePro GLASS LED Kerzen- und Tropfenformlampen

Temperaturkenndaten	
Gehäusetemperatur (max)	36 °C

Dimmen	
Dimmbar	Nein

Mechanische Kenndaten	
Lampenausführung	Klar
Kolbenform	B35 [B 35 mm]

Zulassungen und Anwendungseigenschaften	
Energieeffizienzklasse	E
Energiesparendes Produkt	Ja
Geeignet für Akzentbeleuchtung	Nein
Energieverbrauch kWh/1.000 Std.	2 kWh
EPREL Registrierungsnummer	387351

CE-Zeichen	Ja
EU RoHS-konform	Ja

Produktdaten	
Full EOC	871951437757800
Bestell-Produktname	CorePro LEDCandleND 2-25W E14B35 827CL G
Bestellcode	37757800
Anzahl pro Verpackung	1
SAP-Zähler - Pakete pro Außenkarton	10
Materialnummer (12NC)	929001238392
Gesamtbezeichnung des Produkts	CorePro LEDCandleND 2-25W E14B35 827CL G
EAN Umverpackung	8719514377585

Abmessungsskizzen

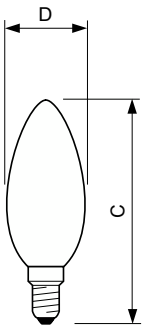

Product	D	C
CorePro LEDCandleND 2-25W E14B35 827CL G	35 mm	97 mm

Photometrische Daten

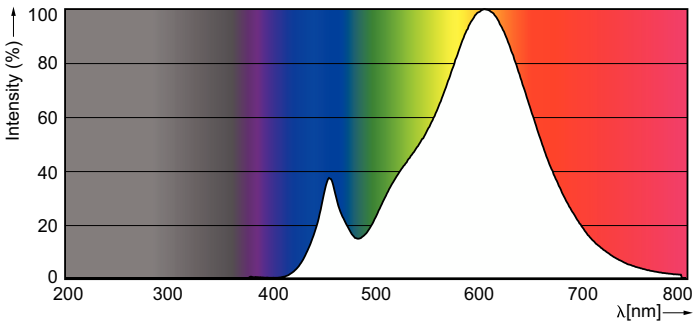

Spectral Power Distribution Colour

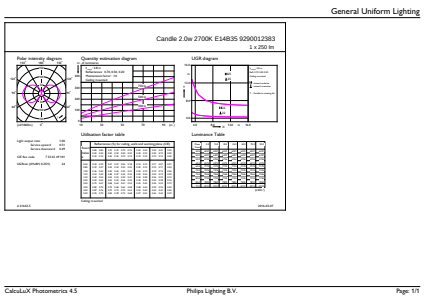

CorePro GLASS LED Kerzen- und Tropfenformlampen

Photometrische Data

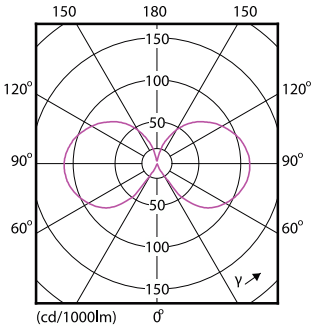

Light Distribution Diagram - CorePro LEDCandleND 2-25W E14B35 827CL G

Lebensdauer

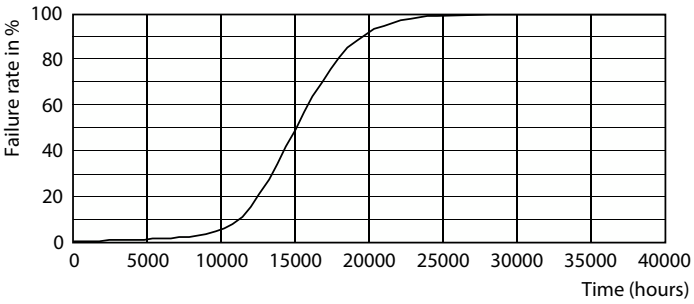

Life Expectancy Diagram - CorePro LEDCandleND 2-25W E14B35 827CL G

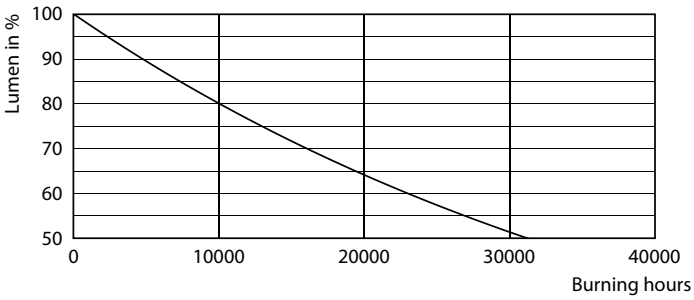

Lumen Maintenance Diagram - CorePro LEDCandleND 2-25W E14B35 827CL G

© 2023 Signify Holding Alle Rechte vorbehalten. Signify gibt keine Zusicherungen und übernimmt keine Garantie bezüglich der Richtigkeit oder Vollständigkeit der in diesem Dokument enthaltenen Informationen und haftet nicht für Handlungen, die im Vertrauen darauf ausgeführt werden. Die in diesem Dokument vorgestellten Informationen sind, sofern keine anderslautende Vereinbarung mit Signify besteht, nicht als kommerzielles Angebot gedacht und sind nicht Teil eines Angebots oder Vertrags. Philips und das Philips Schildsymbol sind eingetragene Warenzeichen der Koninklijke Philips N.V.