MASTER LEDspot ExpertColor AR111

MAS ExpertColor 14.8-75W 927 AR111 45D

MASTER LEDspot LV ExpertColor schafft ein warmes und komfortables Ambiente im Hotel- und Gastgewerbe wie im eigenen Heim. Es erreicht dieses Ambiente durch überragendes Licht mit angepasstem Spektrum, hohem CRI-Wert und leistungsstarker Dimm-Funktion. Das Ergebnis? Ein wundervolles Beleuchtungserlebnis. Darüber hinaus ist das innovative Linsendesign ohne Einfassung durch ihr sauberes und klares Aussehen für nahezu jede Inneneinrichtung geeignet. Sie können außerdem die gesamte ExpertColor-Familie nutzen, die auch Lampen der Serien LEDspot MV und LEDspot Par einschließt.

Produkt Daten

Allgemeine Eigenschaften	
Sockel	G53 [G53]
Nominelle Nutzlebensdauer	40.000 Stunde(n)
Schaltzyklus	50.000
Lighting Technology	LED
Referenz für die Flussmessung	Narrow Cone

Lichttechnische Daten	
Farbcode	927 [CCT of 2700K]
Ausstrahlungswinkel (Nom)	45 Grad
Lichtstrom	875 lm
Lichtstärke (nom.)	1.200 cd
Lichtfarbe	Warmweiß (WW)
Ähnlichste Farbtemperatur (Nom)	2700 K
Lichtleistung (spezifiziert) (Nom)	59 lm/W
Farbkonsistenz	<4
Farbwiedergabeindex (CRI)	95
Restlichtstrom am Ende der Nennlebensdauer (Nom.)	70 %
Lichtstrom im 90° -Kegel (Nennwert)	875 lm

Elektrische Kenndaten	
Netzfrequenz	50 to 60 Hz
Eingangsfrequenz	50 bis 60 Hz
Stromverbrauch	14,8 W
Lampenstrom (Nom)	1.500 mA
Äquivalente Leistung	75 W
Startzeit (Nom)	0,5 s
Anlaufzeit, bis 60 % der maximalen Helligkeit erreicht sind	0.5 s
Leistungsfaktor (Anteil)	0.7
Spannung (Nom)	ac electronic 12 V

MASTER LEDspot ExpertColor AR111

Temperaturkenndaten	
Gehäusetemperatur (max)	85 °C

Dimmen	
Dimmbar	Nur mit Spezial-Dimmern

Mechanische Kenndaten	
Lampenausführung	Klar
Kolbenform	AR111

Zulassungen und Anwendungseigenschaften	
Energieeffizienzklasse	G
Geeignet für Akzentbeleuchtung	Ja
Energieverbrauch kWh/1.000 Std.	15 kWh
EPREL Registrierungsnummer	648259
CE-Zeichen	Ja
EU RoHS-konform	Ja

Produktdaten	
Full EOC	871951433381900
Bestell-Produktname	MAS ExpertColor 14.8-75W 927 AR111 45D
Bestellcode	33381900
Anzahl pro Verpackung	1
SAP-Zähler - Pakete pro Außenkarton	6
Materialnummer (12NC)	929003042702
Gesamtbezeichnung des Produkts	MAS ExpertColor 14.8-75W 927 AR111 45D
EAN Umverpackung	8719514333826

Abmessungsskizzen

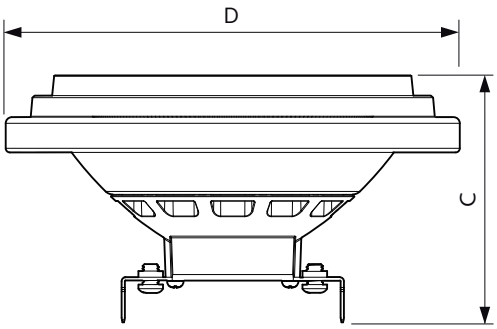

Product	D	C
MAS ExpertColor 14.8-75W 927 AR111 45D	111 mm	61 mm

Photometrische Daten

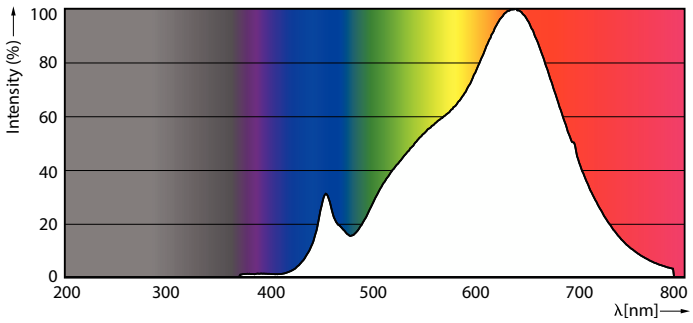

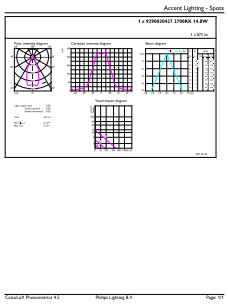

Spectral Power Distribution Colour - MAS ExpertColor 14.8-75W 927 AR111 45D

MASTER LEDspot ExpertColor AR111

Photometrische Daten

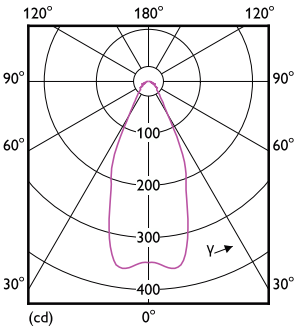

Light Distribution Diagram - MAS ExpertColor 14.8-75W 927 AR111 45D

Lebensdauer

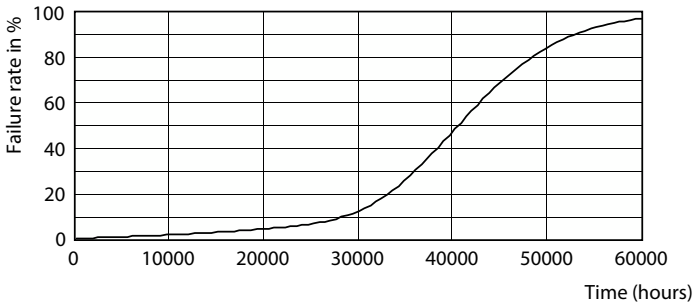

Life Expectancy Diagram - MAS ExpertColor 14.8-75W 927 AR111 45D

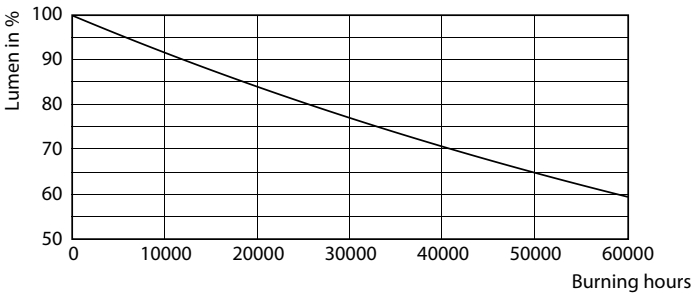

Lumen Maintenance Diagram - MAS ExpertColor 14.8-75W 927 AR111 45D

© 2023 Signify Holding Alle Rechte vorbehalten. Signify gibt keine Zusicherungen und übernimmt keine Garantie bezüglich der Richtigkeit oder Vollständigkeit der in diesem Dokument enthaltenen Informationen und haftet nicht für Handlungen, die im Vertrauen darauf ausgeführt werden. Die in diesem Dokument vorgestellten Informationen sind, sofern keine anderslautende Vereinbarung mit Signify besteht, nicht als kommerzielles Angebot gedacht und sind nicht Teil eines Angebots oder Vertrags. Philips und das Philips Schildsymbol sind eingetragene Warenzeichen der Koninklijke Philips N.V.