DC Tube
LED T8 NEO 18 840/G13

Radium

Produktdatenblatt Stand: 22.07.2022

LED T8 Neo 18 - 840				
Operating current	Voltage	Power	Luminous efficacy	Luminous flux
550 mA	20.0 V	11.0 W	170 lm/W	1 875 lm
500 mA	19.9 V	10.0 W	172 lm/W	1 710 lm
450 mA	19.9 V	8.9 W	173 lm/W	1 545 lm
400 mA	19.8 V	7.9 W	174 lm/W	1 380 lm
350 mA	**19.7 V**	**6.9 W**	**176 lm/W**	**1 215 lm**
300 mA	19.5 V	5.9 W	179 lm/W	1 049 lm
250 mA	19.4 V	4.8 W	182 lm/W	882 lm
200 mA	19.2 V	3.8 W	186 lm/W	716 lm

C	6.9	4000K	70 000h	Dimmbar

Allgemeine Daten

Artikelnummer	43719848
Bestellzeichen	LED T8 NEO 18 840/G13
EAN-Faltschachtel	4008597198489
Zolltarifnummer	85395200
Versandeinheit in Stk.	25
EAN Umkarton (Versandeinheit)	4008597498480
Brutto-Gewicht Versandeinheit in kg	3.2
Länge Versandeinheit in m	0.67
Breite Versandeinheit in m	0.21
Höhe Versandeinheit in m	0.2
ETIM Klasse	EC001959
ETIM Klasse Bezeichnung	LED-Lampe/Multi-LED
Produktgewicht	90 g
Produktstatus	Aktiv

Elektrische Parameter

Nennleistung	6.9 W
Bemessungswert Lampenleistung	6.9 W

DC Tube
LED T8 NEO 18 840/G13

Radium

Elektrische Parameter

Gewichteter Energieverbrauch in 1.000 Stunden	7 kWh
Nennspannung	18.5-20.5 V
Spannungsart	DC
Nennstrom	200-550 mA
Nennstrom (mA)	350 mA

Lichttechnische Parameter

Bemessungslichtstrom nach IEC 62722-2-1	1215 lm
Lichtstrom	716-1875 lm
max. Lampenlichtstrom	1875 lm
Lichtstrommaximum bei	550 mA
Ausstrahlungswinkel	160 °
Lichtausbeute	176 lm/W
Radium Lichtfarbe	coolwhite
Farbtemperatur	4000 K
Farbkoordinate X	0.380
Farbkoordinate Y	0.380
Farbwiedergabeindex Ra	> 80
Farbstabilität	≤ 5 sdcm

Lebensdauer

Mittlere Nennlebensdauer	70000 h
Tc Temperatur max.	70 °C
Lebensdauer L70B10	100000 h
Lebensdauer L80B10	70000 h
Garantie bis zu	5 Jahre

Spezifikation

Energylabel A bis G	C
Durchmesser	28.5 mm
Rohrdurchmesser	25.4 mm
Gesamtlänge max.	603 mm
Länge	600 mm
Brennlage	beliebig
Quecksilbergehalt max.	0.0 mg
Material	Glas

DC Tube
LED T8 NEO 18 840/G13

Radium

Spezifikation

Spliterschutz gemäß US-food-standard	Ja
Lampenform	T8
Sockel	G13
Farbe	weiß
Produktgewicht	90 g
Produktsegment	Neo

Betriebshinweise

Schutzart (IP)	IP20
Betriebsart	DC
Brennlage	beliebig
Bereich Lagertemperatur	-20 ... +60°C
Umgebungstemperaturbereich	-20 ... +50°C
Tc Temperatur max.	70 °C

Angaben speziell für EPREL

Netzspannung/Nicht direkt an die Netzspannung angeschlossen	NMLS
Ungebündeltes oder gebündeltes Licht	NDLS
Farblich abstimmbare Lichtquelle	Nein
Typ Farbtemperatur	SINGLE_VALUE
Farbstabiliät MacAdams EPREL	5

Hinweise

T8-LED-Röhre für externen LED-Treiber, Austausch mit Leuchtstofflampen, Lichtfarbe neutralweiß, Glaskolben, dimmbar, Sockel G13

Hinweise zur Entsorgung ausgebrannter Lampen und Lampenbruch finden Sie unter www.radium.de/recycling.
Die bei LED-Lampen beschriebene "Lebensdauer L70" gibt die Anzahl Stunden an, wenn sich der Lichtstrom auf 70% seines Ausgangswertes verringert hat.
Das optionale Feld "Info Lebensdauer" enthält die genormten Rahmenbedingungen, unter denen die spezifische Lebensdauer ermittelt wurde. So bedeutet z.B. "12B50, 50Hz" die mittlere Lebensdauer (B50) wird in einem 12h-Schaltrhythmus am Netz (Frequenz 50Hz) ermittelt, "3B50, HF" liegt ein 3h-Schaltrhythmus am EVG (Hochfrequenz) zugrunde.

Sockelübersicht

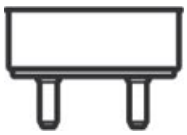

G13
IEC/EN 60061-1
Blatt 7004-51-8

Spektrale Strahlungsverteilung
Da das Tageslicht eine Mischung von direktem Sonnenlicht und Himmelslicht darstellt, wechselt seine spektrale Zusammensetzung bedingt durch Tageszeit und Wetter ständig. Die Normlichtart D65 entspricht einem Tageslicht mit einer Farbtemperatur von ungefähr 6500 K.
Bei farbigen LEDs hängt die Lichtfarbe von den chemischen Elementen des lichterzeugenden Chips ab. Das farbige Licht wird direkt erzeugt und entsteht nicht erst durch den Filter.
Weiße LEDs sind entweder RGB (roter + grüner + blauer Chip in einer LED = Lichtfarbe weiß) oder blaue LED-Chips mit gelb/orange Leuchtstoff in der Vergussmasse.

DC Tube
LED T8 NEO 18 840/G13

Radium

Sichtbarer Bereich von 380 bis 780 nm; Bildhöhe entspricht der relativen spektralen Emission (400mW/klm)pro 10nm.

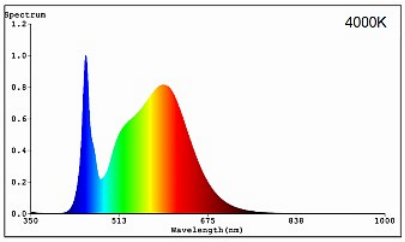

LED-NEO-Tubes 4000K, Ersatz für Leuchtstofflampen

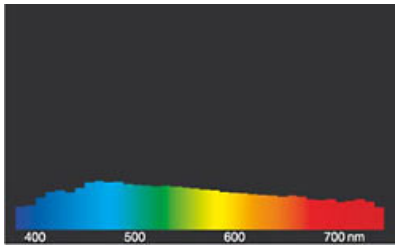

Tageslicht (D 65)

Besonderheiten

— 5 — JAHRE GARANTIE

Allgemeine Hinweise
Bitte beachten Sie bei Ersatz von Leuchtstofflampen durch LED-Tubes die Installationsanleitung. Einige LED-Lampentypen sind lediglich für den 1:1-Ersatz an der jeweiligen Brennstelle geeignet: mit KVG durch Einsatz des beigelegten Starters, mit EVG bei kompatiblem Betriebsgerät. Andere können direkt an 230V betrieben werden (Umrüstung der Leuchte), wieder andere können sowohl KVG als auch 230V oder alle 3 Varianten. Neo Tubes benötigen einen externen LED-Treiber (Austausch des VG). LED Neo Tubes sind dimmbar, alle anderen LED-Tubes sind nicht dimmbar.

Die technischen Konstruktionsdaten entsprechen DIN und IEC. Der Hersteller übernimmt bei unsachgemäßer Verwendung oder Behandlung keine Haftung für Personen- oder Sachschäden. Betriebswerte und Abmessungen gelten mit den üblichen Toleranzen. Verwandte Typen (andere Sockel, Spannungen) evtl. auf Anfrage. Verkauf und Lieferung gemäß den am Tage des Vertragsabschlusses gültigen Radium Lieferungs- und Zahlungsbedingungen. Versandeinheiten sind wirtschaftlich für Einkauf und Logistik, bitte berücksichtigen Sie das bei der Bestellmenge. Bei Kleinstmengen (Anbruch), die die Versandeinheiten unterschreiten, berechnen wir pro Lampentyp einen Aufschlag von 10%. Veränderungen jedweder Art an Verpackung oder Produkt sind unzulässig, da dadurch Radium Markenrechte verletzt werden. Außerdem können sich die technischen Eigenschaften des Produktes zu dessen Nachteil verändern oder gar zu Zerstörung führen. Für Folgeschäden kann Radium in keinem Fall haften.
® = Geschütztes Warenzeichen
Technische Änderung, Irrtümer und Liefermöglichkeit vorbehalten.

Sicherheitshinweise
Um die volle Lichteffizienz und Produktlebensdauer sicherzustellen sind die zulässigen Temperaturbereiche einzuhalten und auf trockene Umgebung zu achten. Bei Einsatz mit vorhandenen Betriebsgeräten ist deren Kompatibilität mit der Lampe zu überprüfen.

Alle technischen Angaben ohne Gewähr.

Radium

Technical information

LED T8 NEO 18

LED T8 Neo Tube für den Austausch von 18W T8 Leuchtstofflampen und dem Betrieb an Konstantstrom-LED-Treibern. Nicht für den Betrieb an EVGs, KVGs oder Netzspannung geeignet. Die Tube besteht aus mattiertem Glas und verfügt über einen Splitterschutz. Variabler Lichtstrom (bis zu 1.875lm) welcher von der Bestromung abhängt. Die LED T8 Neo ist polungsneutral und hat eine Lebensdauer von 70.000h L80B10. Dimmbar bei Verwendung eines dimmbaren LED-Treibers.

Kompatible Radium LED-Treiber:

- OTDA4030 DRIVER DALI 15W/100-350mA IP20
- OTNA4033 DRIVER 15W/350mA IP20

Zeichnung

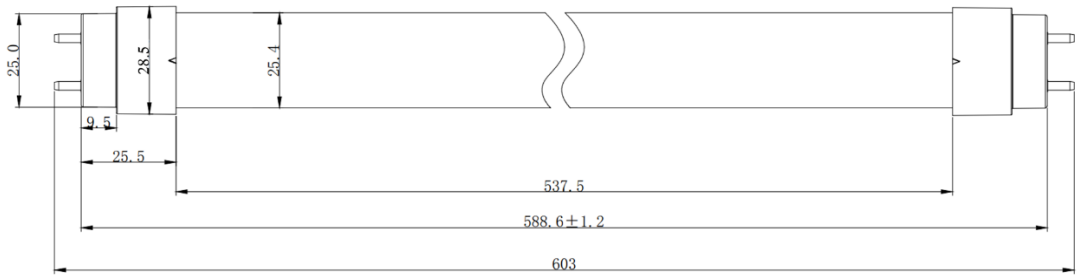

Technische Daten

Grunddaten

Bezeichnung	LED T8 NEO 18 840/G13	LED T8 NEO 18 865/G13
Artikelnummer	43719848	43719849
EAN10	4008597198489	4008597198496
EAN40	4008597498480	4008597498497
Gewicht [g]	90 g	90 g
Länge [mm]	603 mm	603 mm
Durchmesser Sockel [mm]	28,5 mm	28,5 mm
Durchmesser Röhre [mm]	25,4 mm	25,4 mm
Lebensdauer L80/B10 @Ta(max.)	70.000 h	70.000 h
Lebensdauer L70/B10 @Ta(max.)	100.000 h	100.000 h
Energylabel A bis G	C	D
Garantie	5 Jahre	5 Jahre
LED	SMD 2835 60mA	SMD 2835 60mA

Betriebsbedingungen

Zulässige Umgebungstemperatur Ta [°C]	-20°C…+50°C	-20°C…+50°C
Zulässige Lagertemperatur [°C]	-20°C…+60°C	-20°C…+60°C
Zulässige Tc Temperatur [°C]	-20°C…+65°C	-20°C…+65°C
Maximal zulässige Tc Temperatur [°C]	+70°C	+70°C
Schutzart	IP20	IP20
Betriebsart	LED-Treiber, Konstantstrom, DC	LED-Treiber, Konstantstrom, DC

Elektrische Parameter

Nennleistung* [W]	6,9 W	6,9 W
Spannung [V DC]	18,5 – 20,5 V	18,5 – 20,5 V
Betriebsstrom [mA]	350 mA	350 mA
Zulässiger Betriebsstrombereich [mA]	200 - 550 mA	200 - 550 mA

Radium Lampenwerk GmbH
Postfach 1440 - 51678 Wipperfürth
☎ +49-2267 - 81 - 1
FAX +49-2267 - 81 - 231

Information no. 9901-01-2112

Gültigkeit: Die Blätter zur technischen Information (TI-Blätter) werden in unregelmäßigen Abständen aktualisiert! Der Benutzer ist für die Gültigkeit und Aktualität dieses TI-Blattes selbst verantwortlich. Mit dem Erscheinen dieses TI-Blattes verlieren alle vorausgegangenen Ausgaben für diesen Lampentyp ihre Gültigkeit.

Radium

Technical information

Dimmbar	Ja	Ja
Energieverbrauch in 10.000h* [kWh]	7 kWh	7 kWh
Betreibbare Anzahl je OTDA4030	1 – 2 Stück	1 – 2 Stück
Betreibbare Anzahl je OTNA4033	2 Stück	2 Stück
Betreibbare Anzahl je OTDA4031	4 Stück	4 Stück
Betreibbare Anzahl je OTNA4034	4 Stück	4 Stück

* @350mA

Lichttechnische Parameter

Bemessungslichtstrom* [lm]	1215 lm	1170 lm
Ausstrahlungswinkel [°]	160 °	160 °
Lichtausbeute* [lm/W]	176 lm/W	170 lm/W
Farbtemperatur [K]	4000 K	6500K
Farbwiedergabeindex [Ra]	≥ 80	≥ 80
Farbstabilität	≤ 5 SDCM	≤ 5 SDCM
Farbstabilität typisch	3 SDCM	3 SDCM

* @350mA

Betriebsstromtabelle

Betriebsstrom	Spannung	Leistung	Lichtausbeute 4000K	Lichtstrom 4000K	Lichtausbeute 6500K	Lichtstrom 6500K
550 mA	20,0 V	11,0 W	170 lm/W	1.875 lm	164 lm/W	1.800 lm
500 mA	19,9 V	10,0 W	172 lm/W	1.710 lm	165 lm/W	1.643 lm
450 mA	19,9 V	8,9 W	173 lm/W	1.545 lm	166 lm/W	1.485 lm
400 mA	19,8 V	7,9 W	174 lm/W	1.380 lm	168 lm/W	1.328 lm
350 mA	**19,7 V**	**6,9 W**	**176 lm/W**	**1.215 lm**	**170 lm/W**	**1.170 lm**
300 mA	19,5 V	5,9 W	179 lm/W	1.049 lm	172 lm/W	1.010 lm
250 mA	19,4 V	4,8 W	182 lm/W	882 lm	176 lm/W	850 lm
200 mA	19,2 V	3,8 W	186 lm/W	716 lm	180 lm/W	690 lm

Spektrum / Lichtverteilung

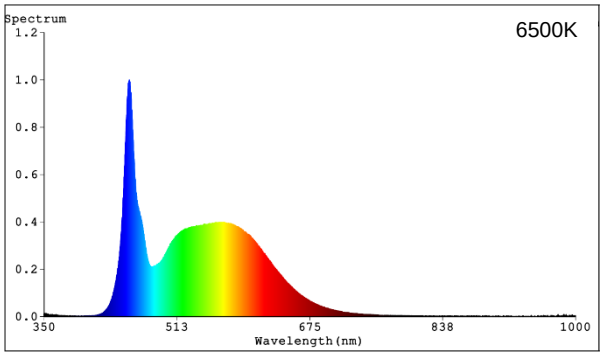

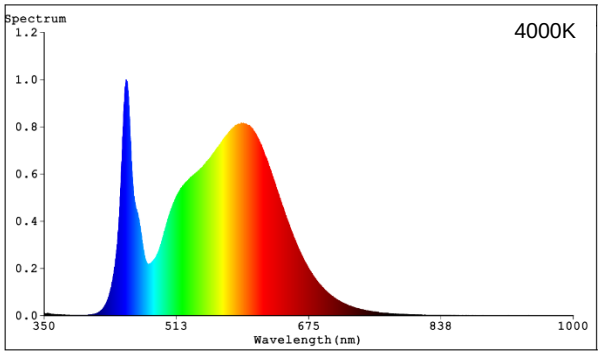

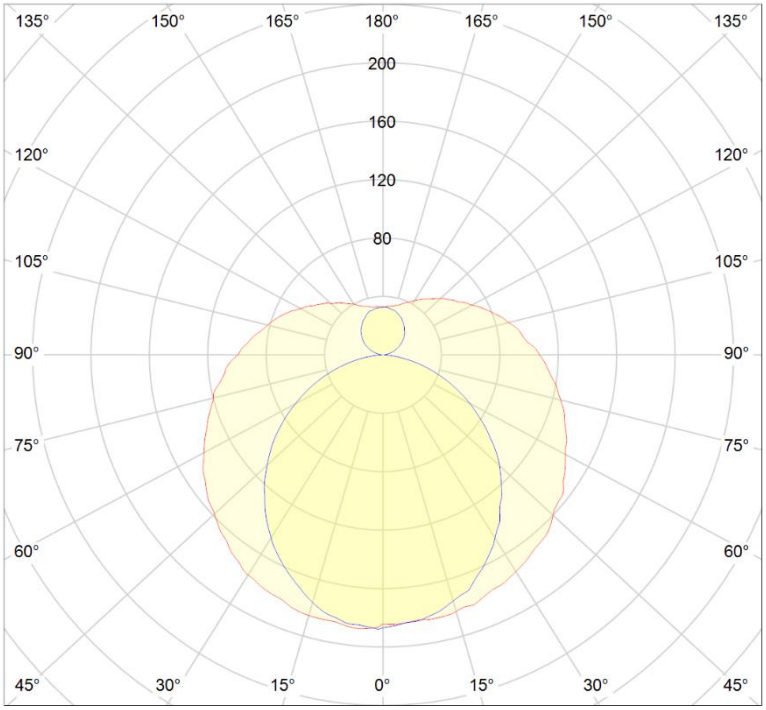

Radium Lampenwerk GmbH
Postfach 1440 - 51678 Wipperfürth

☎ +49-2267 - 81 - 1
FAX +49-2267 - 81 - 231

Information no. 9901-01-2112

Gültigkeit: Die Blätter zur technischen Information (TI-Blätter) werden in unregelmäßigen Abständen aktualisiert! Der Benutzer ist für die Gültigkeit und Aktualität dieses TI-Blattes selbst verantwortlich. Mit dem Erscheinen dieses TI-Blattes verlieren alle vorausgegangenen Ausgaben für diesen Lampentyp ihre Gültigkeit.

Anschlussschema

Einflammiger Betrieb

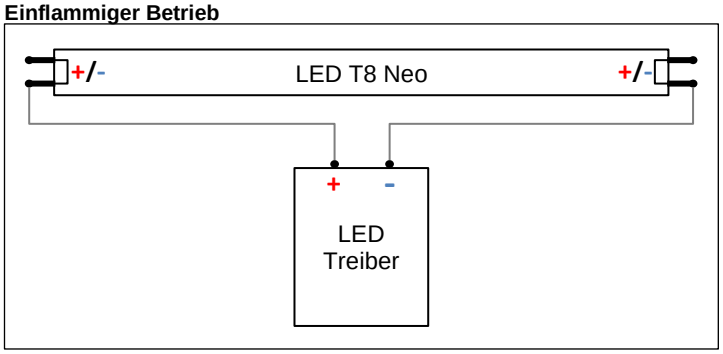

Empfohlene Radium LED-Treiber:
- OTDA4030 DRIVER DALI 15W/100-350mA IP20

Zweiflammiger Betrieb

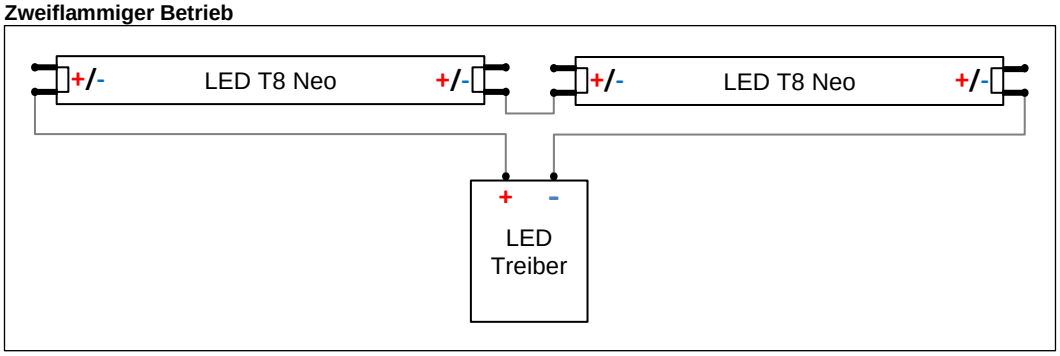

Empfohlene Radium LED-Treiber:
- OTDA4030 DRIVER DALI 15W/100-350mA IP20
- OTNA4033 DRIVER 15W/350mA IP20

Vierflammiger Betrieb

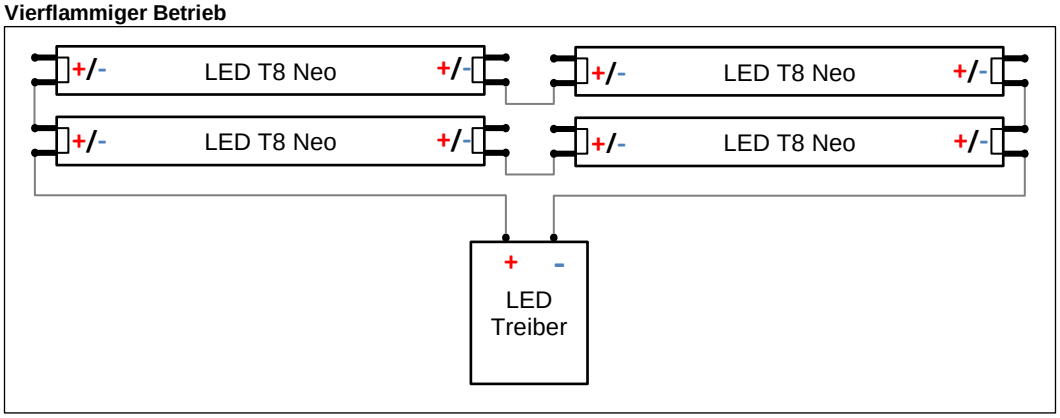

Empfohlene Radium LED-Treiber:
- OTDA4031 DRIVER DALI 30W/550-750mA IP20
- OTNA4034 DRIVER 30W/700mA IP20

Hinweise
- Die LED T8 Neo Tube ist polungsneutral. Um die Funktion zu gewährleisten, muss nur sichergestellt werden, dass an jedem Ende der Tube jeweils ein Pol anliegt. Die Kontakte an den jeweiligen Enden sind gebrückt.
- Durch den Splitterschutz kann die Tube auch zur Beleuchtung von Anlagen zur Lebensmittelproduktion eingesetzt werden.
- Die angegebene Lebensdauer wird auch beim höchst zulässigen Betriebsstrom erreicht.
- Bei einer Bestromung, die über die zulässigen Betriebsstrombereich hinaus geht, entfällt die Gewährleistung.

Radium Lampenwerk GmbH
Postfach 1440 - 51678 Wipperfürth

☎ +49-2267 - 81 - 1
FAX +49-2267 - 81 - 231

Gültigkeit: Die Blätter zur technischen Information (TI-Blätter) werden in unregelmäßigen Abständen aktualisiert! Der Benutzer ist für die Gültigkeit und Aktualität dieses TI-Blattes selbst verantwortlich. Mit dem Erscheinen dieses TI-Blattes verlieren alle vorausgegangenen Ausgaben für diesen Lampentyp ihre Gültigkeit.