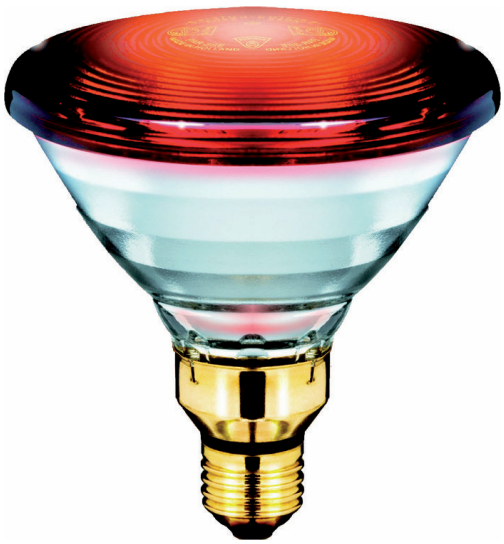

InfraRed Healthcare Heat Incandescent

PAR38 IR 150W E27 230V Red UNP/20

Die InfraRed Healthcare Heat Incandescent eignen sich nicht nur optimal für die lokale Wärmebehandlung zur Linderung von Muskelschmerzen. Sie können auch für die Behandlung von rheumatischen Beschwerden eingesetzt werden. Diese Form der Wärmetherapie unterstützt nachweislich auch die Heilung bei verschiedenen Arten von Verletzungen, zum Beispiel bei Sportverletzungen und nicht-infizierten Wunden, und sorgt in vielen Fällen auch für eine schnelle und wirksame Schmerzlinderung.

Produkt Daten

Allgemeine Eigenschaften	
Sockel	E27 [E27]
Betriebsstellung	UNIVERSELL [Beliebig oder Universal (U)]
Nominelle Nutzlebensdauer	300 Stunde(n)
Nutzlebensdauer (Stunden)	300 Stunde(n)
Lighting Technology	Incandescent

Elektrische Kenndaten	
Stromverbrauch	150 W
Spannung (Nom)	230 V
Spannung (Nom)	230 V

Dimmen	
Dimmbar	Ja

Mechanische Kenndaten	
Lampenausführung	Rot
Kolbenmaterial	Hartglas
Kolbenform	PAR38 [PAR 4,75 Zoll/121 mm]

Produktdaten	
Full EOC	871150016675398
Bestell-Produktname	PAR38 IR 150W E27 230V Red UNP/20
Bestellcode	16675398
Lokale Bestellnummer	0713896
Anzahl pro Verpackung	1
SAP-Zähler - Pakete pro Außenkarton	20
Materialnummer (12NC)	923806644208
Gesamtbezeichnung des Produkts	PAR38 IR 150W E27 230V Red UNP/20
EAN Umverpackung	8711500129130

InfraRed Healthcare Heat Incandescent

Abmessungsskizzen

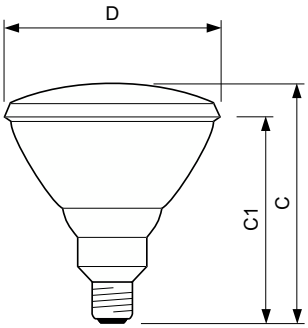

Product	D	C (max)	C1 (max)
PAR38 IR 150W E27 230V Red UNP/20	121 mm	136 mm	124 mm

© 2023 Signify Holding Alle Rechte vorbehalten. Signify gibt keine Zusicherungen und übernimmt keine Garantie bezüglich der Richtigkeit oder Vollständigkeit der in diesem Dokument enthaltenen Informationen und haftet nicht für Handlungen, die im Vertrauen darauf ausgeführt werden. Die in diesem Dokument vorgestellten Informationen sind, sofern keine anderslautende Vereinbarung mit Signify besteht, nicht als kommerzielles Angebot gedacht und sind nicht Teil eines Angebots oder Vertrags. Philips und das Philips Schildsymbol sind eingetragene Warenzeichen der Koninklijke Philips N.V.