MASTER MHN-FC

MASTER MHN-FC 1000W/740 230V XW

MASTER MHN-FC ist eine Metallhalogendampflampe mit Quarzbrenner und Doppelquetschung. Ihre kompakten Abmessungen erlauben ein kleines Leuchtendesign.

Hinweise

- Auch bei Tests nur in vollständig geschlossener Leuchte verwenden (IEC61167, IEC 62035, IEC60598)
- Bei Lampenbrüchen muss die Leuchte die heißen Lampenteile aufnehmen können
- Es ist sehr unwahrscheinlich, dass der Glasbruch einer Lampe negative Auswirkungen auf Ihre Gesundheit hat. Wenn es zu einem Glasbruch kommt, lüften Sie den Raum 30 Minunten lang und entfernen Sie die Splitter möglichst mit Handschuhen. Legen Sie die Splitter in eine verschließbaren Plastikbeutel und geben Sie ihn beim Werkstoffhof zum Recycling ab. Benutzen Sie keinen Staubsauger.

Produkt Daten

Allgemeine Informationen	
Sockel	DOUBLEENDED [Double Ended]
Betriebsstellung	P5 [Parallel +/-5D oder horizontal (HOR)]
Lebensdauer bis 50 % Ausfall (Nom.)	12.000 Stunde(n)
Lichttechnische Daten	
Farbcode	740 [CCT of 4000K]
Lichtfarbe	Weiß (WH)
Farbkoordinate X (Nom)	374
Farbkoordinate Y (nom.)	366
Ähnlichste Farbtemperatur (Nom)	4100 K
Nennlichtausbeute (nom.)	91 lm/W
Farbwiedergabeindex (CRI)	65
Betrieb und Elektrik	
Energieverbrauch	1.040,0 W

Spannung (Nom)	130 V
Spannung (Nom)	130 V
Lichtregelung und Dimmen	
Dimmbar	Nein
Mechanik und Gehäuse	
Kolbenausführung	Klar
Genehmigung und Anwendung	
Quecksilbergehalt (Nom)	74 mg
Energieverbrauch kWh/1.000 Std.	1144 kWh
Produktdaten	
Gesamt-Produktcode	871150021424900
Bestell-Produktname	MASTER MHN-FC 1000W/740 230V XW

MASTER MHN-FC

Bestellcode	21424900
Anzahl pro Verpackung	1
Zähler - Pakete pro Außenkarton	1
Material-Nr. (12NC)	928075705130

Gesamtbezeichnung des Produkts	MASTER MHN-FC 1000W/740 230V XW
EAN Umverpackung	8711500214249

Abmessungsskizzen

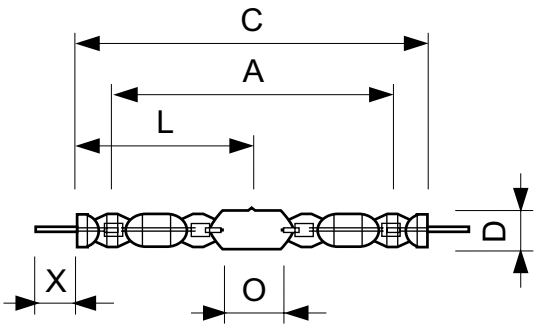

Product	D (max)	D	O	X	L	A	C (max)
MASTER MHN-FC 1000W/740 230V XW	33 mm	25,5 mm	42,5 mm	58 mm	144 mm	226 mm	290 mm

Photometrische Daten

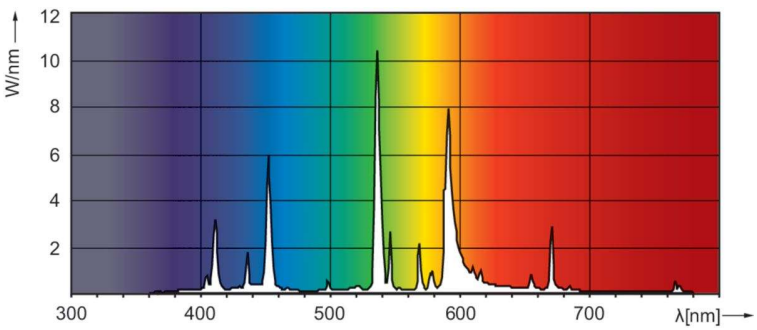

Spectral Power Distribution Colour - MASTER MHN-FC 1000W/740 230V XW

Lebensdauer

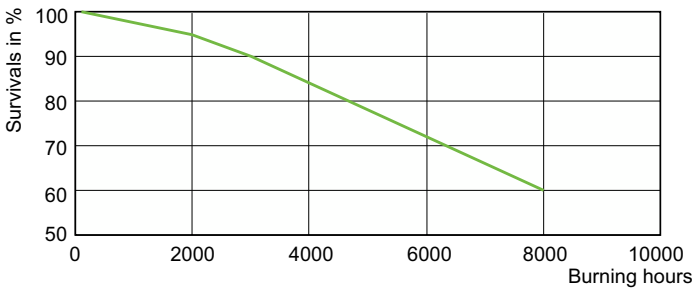

Life Expectancy Diagram - MASTER MHN-FC 1000W/740 230V XW

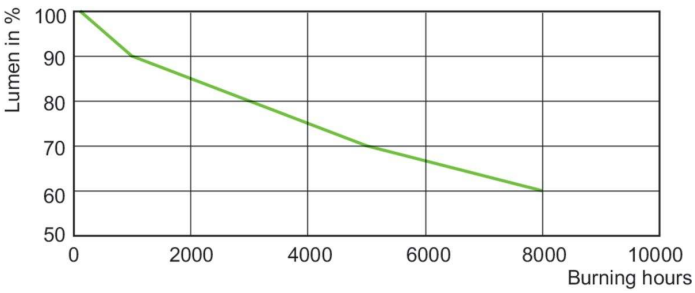

Lumen Maintenance Diagram - MASTER MHN-FC 1000W/740 230V XW

© 2023 Signify Holding Alle Rechte vorbehalten. Signify gibt keine Zusicherungen und übernimmt keine Garantie bezüglich der Richtigkeit oder Vollständigkeit der in diesem Dokument enthaltenen Informationen und haftet nicht für Handlungen, die im Vertrauen darauf ausgeführt werden. Die in diesem Dokument vorgestellten Informationen sind, sofern keine anderslautende Vereinbarung mit Signify besteht, nicht als kommerzielles Angebot gedacht und sind nicht Teil eines Angebots oder Vertrags. Philips und das Philips Schildsymbol sind eingetragene Warenzeichen der Koninklijke Philips N.V.