記号 SYN	区域 ZONE	変更事項/REVISIONS	改定表示 REV No.	管理番号 CON No.	日付 DATE.	担当者 REV BY
		新図発行/ISSUE OF NEW DWG				
	＊－＊					

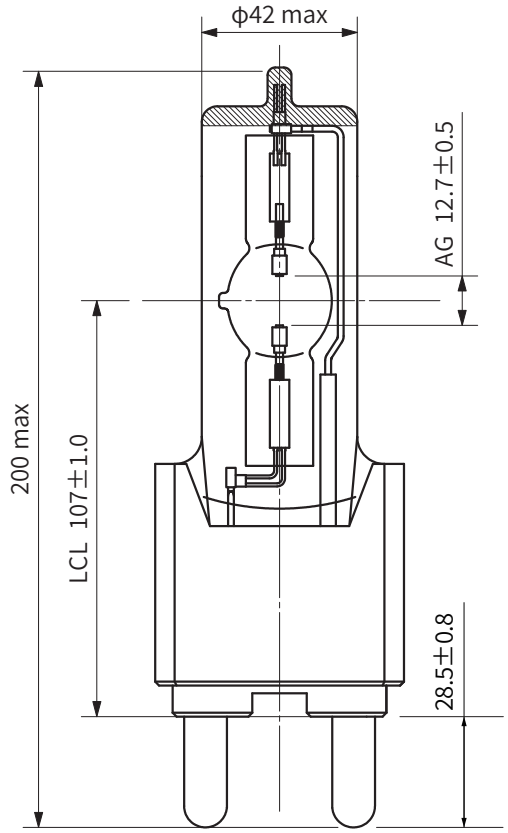

ﾗﾝﾌﾟ電力 Lamp wattage	1,800W
ﾗﾝﾌﾟ電圧 Lamp voltage	150V
ﾗﾝﾌﾟ電流 Lamp current	12.0A
全光束 Lumen	160,000 lm
色温度 Color temp	6000K
演色性 Color rendering	≥90
色度 CIE chromaticity coordinates	x : 0.323
	y : 0.325
平均寿命 Average life	750hrs
点灯方向 Burning position	ANY
口金 Base	G38

記号/SYM	品目分類/P.NAME	品目コード/P.CD	品目名/TITLE	図番/D.No	数量/QTY	備考/REMARKS

材質/MATELIAL	単位/UNIT mm	尺度/SCALE 1/2
処理/FINISH	正投影/DIMENSION 3rd	品目名/TITLE DIS-18H
質量/MASS		品目コード/Pro.CODE 品種品目分類名
制定日/D.DATE	江東電気株式会社 Koto Electric Co., Ltd.	
ページ/PAGE 1/1		REV A4