HBO 2002 W/MA

HBO-IC Microlithography lamps for Canon i-line systems | Mikrolithografielampen für Canon-i-line-Systeme

© 2023, OSRAM GmbH. Alle Rechte vorbehalten.

Technische Daten

Elektrische Daten

Nennstrom	54 A
Nennspannung	37,0 V
Stromart	DC
Bemessungsleistung	2000,00 W
Nennleistung	2000.00 W

Abmessungen & Gewicht

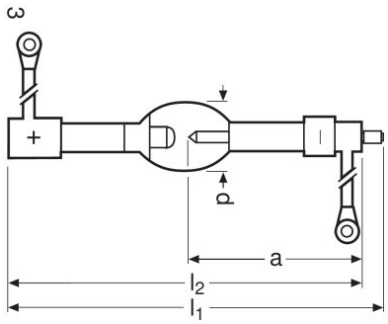

Durchmesser	62,0 mm
Länge	270,0 mm
Elektrodenabstand kalt	3,0 mm

Einsatzmöglichkeiten

Brennstellung	Other [1]

[1] Anode unten

Umwelt Informationen

Informationen gemäß Art. 33 der EU Richtlinie (EC) 1907/2006 (REACh)	
Datum der Deklaration	04-03-2022
Primäre Erzeugnisnummer	4050300628240 | 4050300947259
Stoff der Kandidatenliste 1	Lead
CAS Nr. des Stoffes 1	7439-92-1
Informationen zum sicheren Gebrauch	Die Bezeichnung des Stoffes der Kandidatenliste reicht aus für den sicheren Gebrauch des Produktes.
SCIP Deklarationsnummer	af958d72-01f1-43c6-98a7-e4cb52024dea | d3ee2a8f-7201-41c8-8fe6-b8140950a0a3

© 2023, OSRAM GmbH. Alle Rechte vorbehalten.

Sicherheitshinweise

Wegen ihrer hohen Leuchtdichte, der abgegebenen UV-Strahlung und des hohen Lampeninnendruckes dürfen HBO Lampen nur in geschlossenen und eigens dafür konstruierten Gehäusen betrieben werden. Im Falle des Platzens einer Lampe wird Quecksilber freigesetzt. Es sind besondere Sicherheitsregeln zu beachten. Nähere Hinweise hierzu erhalten Sie auf Anfrage oder entnehmen Sie bitte dem Beipackzettel oder der Bedienungsanleitung.

Verpackungsinformationen

Produkt-Code	Produkt-Bezeichnung	Verpackungseinheit (Stück pro Einheit)	Abmessungen (Länge x Breite x Höhe)	Volumen	Gewicht brutto
4050300628240	HBO 2002 W/MA	Faltschachtel 1	589 mm x 320 mm x 230 mm	43.35 dm^3	2656.00 g
4050300732572	HBO 2002 W/MA	Faltschachtel 4	321 mm x 579 mm x 246 mm	45.72 dm^3	2224.00 g
4050300628257	HBO 2002 W/MA	Versandschachtel 4	790 mm x 830 mm x 600 mm	393.42 dm^3	19914.00 g

Die genannten Produktnummern beschreiben die kleinste bestellbare Mengeneinheit. Eine Versandeinheit kann mehrere Einzelprodukte beinhalten. Als Bestellmenge verwenden Sie bitte das Ein- oder Mehrfache einer Versandeinheit.

Haftungsausschluss

Änderungen und Irrtümer vorbehalten. Vergewissern Sie sich, dass Sie immer den neuesten Stand verwenden.

© 2023, OSRAM GmbH. Alle Rechte vorbehalten.