LuxSpace PoE Einbaudownlight

DN572B LED24S/830 POE-E C WH

DN572B | LuxSpace2 Square - 830 Warmweiß - Beleuchtungssteuerung mit Power over Ethernet - Hochglanz-Spiegelreflektor - Schnellsteckverbinder und Zugentlastung

Das LuxSpace PoE Einbaudownlight wird als Power-over-Ethernet-Gerät über ein und dasselbe Ethernet-Kabel mit Daten und mit elektrischem Strom versorgt, so dass es kein separates Stromkabel benötigt. Durch einfaches Verbinden eines Konnektors wird das Downlight Teil eines umfassenden, integrierten und vernetzten Beleuchtungssystems, das für ein außergewöhnliches Beleuchtungserlebnis sorgt und über das Erhellen von Räumen weit hinaus geht. Ein eingebautes Beleuchtungs- und Regelungssystem bietet den Bürobenutzern die Möglichkeit, ihre bevorzugten Lichteinstellungen mit einer speziellen Smartphone-App individuell zu steuern. Dank der integrierten Sensoren können die LuxSpace PoE Downlights Aktivitätsmuster, den Tageslichteinfall, und in naher Zukunft auch Luftfeuchtigkeit, CO2, Temperatur und andere Parameter verfolgen. Diese Parameter vermitteln dem Gebäudemanager einen besseren Einblick in die Funktionalität des Gebäudes und helfen ihm, die Nutzung der Ressourcen, den Komfort der Gebäudenutzer und die Anlagenverwaltung zu optimieren.

Produkt Daten

Allgemeine Eigenschaften	
Lichtquelle ersetzbar	Nein
Anzahl der Vorschaltgeräte	Einheit
Betriebsgerät inklusive	Ja
Produktfamiliencode	DN572B [LuxSpace2 Square]
Lighting Technology	LED

Stufe	Best

Lichttechnische Daten	
Lichtstrom	2.600 lm
Ähnlichste Farbtemperatur (Nom)	3000 K
Lichtleistung (spezifiziert) (Nom)	130 lm/W

LuxSpace PoE Einbaudownlight

Farbwiedergabeindex (CRI)	>80
Farbe der Lichtquelle	830 Warmweiß
Optik	Hochglanz-Spiegelreflektor
Abstrahlungswinkel Leuchte	80°
CEN-Wert (Unified Glare Rating)	19

Elektrische Kenndaten

Eingangsspannung	48 bis 54 V
Netzfrequenz	50 to 60 Hz
Eingangsfrequenz	50 bis 60 Hz
Einschaltstrom	16 A
Dauer Einschaltstrom	0,195 ms
Stromverbrauch	20 W
Leistungsfaktor (Anteil)	0.9
Elektrischer Anschluss	Schnellsteckverbinder und Zugentlastung
Kabel	-
Anzahl Leuchten pro Sicherung mit 16 A Typ B	24

Temperaturkenndaten

Umgebungstemperaturbereich	+10 bis +25 °C

Dimmen

Dimmbar	Ja
Betriebsgerät	Beleuchtungssteuerung mit Power over Ethernet
Konstanter Lichtstrom	Nein

Mechanische Kenndaten

Gehäusematerial	Aluminiumdruckguss
Reflektor-Material	Aluminium und Polycarbonat
Material der Optik	Polykarbonat
Material optische Abdeckung	Polykarbonat
Befestigungsmaterial	Stahl
Gehäusefarbe	Weiß RAL 9003
Ausführung optische Abdeckung	Satiniert
Gesamte Länge	200 mm
Gesamte Breite	200 mm
Gesamte Höhe	119 mm
Abmessungen (Höhe x Breite x Tiefe)	119 x 200 x 200 mm

Zulassungen und Anwendungseigenschaften

Schutzart (IP)	IP20 [Berührungsschutz]
Schlagschutz (IK)	IK02 [0,2 J Standard]
Nachhaltigkeitsbewertung	-
IEC-Schutzklasse	Schutzklasse II
Glühfadentest	Temperatur: 850 °C, Dauer: 5 s
Brandschutzkennzeichnung	Zur Montage auf normal entflammbaren Oberflächen
CE-Zeichen	Ja
ENEC-Zeichen	-
Garantiedauer	5 Jahre
EU RoHS-konform	Ja

Initialkennwerte (IEC konform)

Lichtstromtoleranz	+/-10%
Farbraum	(0.43, 0.40) SDCM <2
Toleranz Leistungsaufnahme	+/-10%

Lebensdauerkennwerte (IEC konform)

Ausfallrate des Betriebsgeräts bei mittlerer Nutzlebensdauer von 50.000 Std.	5 %
Lichtstromstabilität bei mittlerer Nutzlebensdauer* von 50.000 Std.	L90

Anwendungsparameter

Bemessungsumgebungstemperatur	25 °C
Maximaler Dimmlevel	1%
Geeignet zum häufigen An- und Ausschalten	Ja

Produktdaten

Full EOC	871869997070300
Bestell-Produktname	DN572B LED24S/830 POE-E C WH
Bestellcode	97070300
Anzahl pro Verpackung	1
SAP-Zähler - Pakete pro Außenkarton	1
Materialnummer (12NC)	910505100941
Gesamtbezeichnung des Produkts	DN572B LED24S/830 POE-E C WH
EAN Umverpackung	8718699970703

LuxSpace PoE Einbaudownlight

Abmessungsskizzen

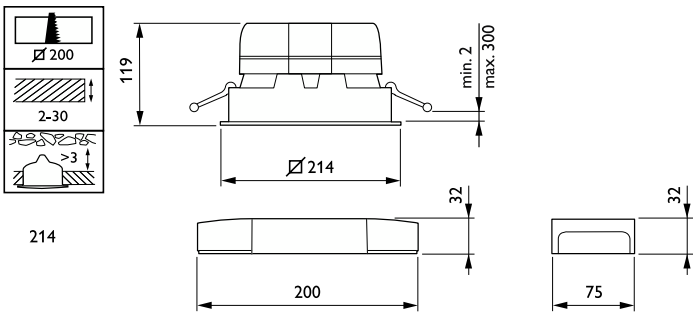

© 2023 Signify Holding Alle Rechte vorbehalten. Signify gibt keine Zusicherungen und übernimmt keine Garantie bezüglich der Richtigkeit oder Vollständigkeit der in diesem Dokument enthaltenen Informationen und haftet nicht für Handlungen, die im Vertrauen darauf ausgeführt werden. Die in diesem Dokument vorgestellten Informationen sind, sofern keine anderslautende Vereinbarung mit Signify besteht, nicht als kommerzielles Angebot gedacht und sind nicht Teil eines Angebots oder Vertrags. Philips und das Philips Schildsymbol sind eingetragene Warenzeichen der Koninklijke Philips N.V.