Maxos fusion

LL500Z CB-CH SI

LL500Z | Maxos fusion Acc. - Silber

Maxos fusion ist ein anpassbares LED-Lichtbandsystem, das eine hervorragende Lichtqualität bietet, während die Energiekosten im Vergleich zu Leuchtstofflampen mehr als halbiert werden. Für Anwendungen im Einzelhandel können die Flächenleuchte StoreSet, Lichtträger und unterschiedliche Strahler in das Tragschienensystem integriert werden. Durch diese Flexibilität kann die Beleuchtung an jede Situation angepasst werden. Für Anwendungen in der Industrie liegt der Schwerpunkt auf der Reduzierung von Installations- und Wartungskosten durch Verwendung von weniger Lichtträgern. Mit der integrierten Stromschiene mit bis zu 13 Leitern entsteht die Möglichkeit, die Leuchten je nach Bedarf zu positionieren und andere Services/Hardware von Drittanbietern zu integrieren. Damit können spätere Layouteänderungen jeder Zeit berücksichtigt werden.

Produkt Daten

Allgemeine Eigenschaften	
Winkel	-
Zubehörfarbe	Silber
Produktfamiliencode	LL500Z [Maxos fusion Acc.]
Stufe	Best

Elektrische Kenndaten	
Eingangsspannung	- V
Netzfrequenz	- Hz
Eingangsfrequenz	- Hz

Mechanische Kenndaten	
Gesamte Länge	120 mm
Gesamte Breite	40 mm
Gesamte Höhe	40 mm
Abmessungen (Höhe x Breite x Tiefe)	40 x 40 x 120 mm
Material	Stahl

Zulassungen und Anwendungseigenschaften	
Schlagschutz (IK)	IK00 [Kein Schutz]
IEC-Schutzklasse	-

Produktdaten	
Full EOC	871869637461099
Bestell-Produktname	LL500Z CB-CH SI
Bestellcode	37461099
Anzahl pro Verpackung	1
SAP-Zähler - Pakete pro Außenkarton	15

Maxos fusion

Materialnummer (12NC)	910925864234
Gesamtbezeichnung des Produkts	LL500Z CB-CH SI
EAN Umverpackung	8718696383520

IK 00

Abmessungsskizzen

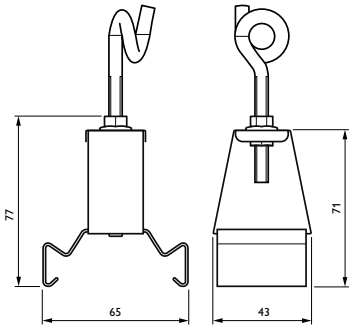

© 2023 Signify Holding Alle Rechte vorbehalten. Signify gibt keine Zusicherungen und übernimmt keine Garantie bezüglich der Richtigkeit oder Vollständigkeit der in diesem Dokument enthaltenen Informationen und haftet nicht für Handlungen, die im Vertrauen darauf ausgeführt werden. Die in diesem Dokument vorgestellten Informationen sind, sofern keine anderslautende Vereinbarung mit Signify besteht, nicht als kommerzielles Angebot gedacht und sind nicht Teil eines Angebots oder Vertrags. Philips und das Philips Schildsymbol sind eingetragene Warenzeichen der Koninklijke Philips N.V.