CoreLine Panel

RC132V G5 36S/840 PSU W60L60 OC

CoreLine Panel, 28.5 W, 600x600 mm, 3600 lm, 4000 K, UGR19

Erfüllt das CoreLine Versprechen – Innovativ, einfach zu installieren und hochwertig.In neuen und renovierten Gebäuden werden gern flächig leuchtende Panelleuchten eingesetzt, die eine hochwertige Beleuchtung realisieren und durch ihre hohe Effizienz und Lebensdauer erheblich Energie- und Wartungskosten einsparen. CoreLine Panel gibt es in zwei Ausführungen: Ein bildschirmarbeitsplatztaugliches (BAP-taugliches) (OC) Panel mit integrierter, breitstrahlender MicroOptik und ein opales Panel (NOC). Die neuen CoreLine Panel LED-Einlegeleuchten können auch als Ersatz herkömmlicher Leuchtstofflampenleuchten zum Einsatz kommen. Sie lassen sich einfach und schnell installieren. Die BAP-tauglichen Leuchten sind zusätzlich mit einem optionalen Abhängeset zur direkt strahlenden Pendelleuchte umrüsten

Produkt Daten

Allgemeine Informationen	
Lichtquelle austauschbar	Nein
Anzahl Vorschaltgeräte	Einheit
Betriebsgerät inklusive	Ja
Beleuchtungstechnologie	LED
Value Ladder	Better
CE-Zeichen	Ja
Garantiedauer	5 Jahre
Entflammbarkeitszeichen	Zur Montage auf normal entflammbaren Oberflächen
ENEC-Zeichen	ENEC-Zeichen
Glühfadentest	Temperatur: 650 °C, Dauer: 30 s
EU RoHS-konform	Ja

Lichttechnische Daten	
Lichtstrom	3.600 lm
Gesättigtes Rot (R9)	<50
Ähnlichste Farbtemperatur (Nom)	4000 K
Nennlichtausbeute (nom.)	125 lm/W
Farbwiedergabeindex (CRI)	≥80
Flackerwert (PstLM)	1
Stroboskopeffektwert (SVM)	0,4
Farbe der Lichtquelle	840 Neutralweiß
Optik	Abstrahlungswinkel (90°)
Abstrahlungswinkel Leuchte	90°
CEN-Wert (Unified Glare Rating)	19

CoreLine Panel

Betrieb und Elektrik	
Netzfrequenz	50 or 60 Hz
Eingangsspannung	220-240 V
Einschaltstrom	16 A
Einschaltzeit	0,2 ms
Energieverbrauch	28,5 W
Leistungsfaktor (Bruchteil)	0.9
Elektrischer Anschluss	Schnellsteckverbinder, 3-polig
Kabel	-
Anzahl Leuchten pro Sicherung mit 16 A Typ B	21

Temperatur	
Umgebungstemperaturbereich	-10 bis +40 °C

Lichtregelung und Dimmen	
Dimmbar	Nein
Betriebsgerät	Netzteil (Ein/Aus)
Steuerungsschnittstelle	-
Konstanter Lichtstrom	Nein

Mechanik und Gehäuse	
Gehäusematerial	Stahl
Reflektor-Material	Acrylat
Optisches Material	Polystyrol
Material optische Abdeckung/Linse	Acrylat
Befestigungsmaterial	-
Gehäusefarbe	Weiß
Gesamte Länge	595 mm
Gesamte Breite	595 mm
Gesamte Höhe	62 mm
Abmessungen (Höhe x Breite x Tiefe)	62 x 595 x 595 mm

Genehmigung und Anwendung	
Schutzart (IP)	IP20/44 [Fernhalten von Fingern; Drahtschutz, sprühwassergeschützt]
Schlagfestigkeit (IK)	IK03 [0,3 J]
Nachhaltigkeitsbewertung	-
IEC-Schutzklasse	Schutzklasse II
Photobiologisches Risiko	Photobiological risk group 0 @200mm to EN62778
Fotobiologische Risikospezifikation	0,2 m

Initialkennwerte (IEC-konform)	
Anfängliche Farbsättigung	(0.38, 0.38) SDCM≤3
Lichtstromtoleranz	+/-10%
Toleranz Leistungsaufnahme	+/-10%

Lebensdauerkennwerte (IEC-konform)	
Ausfallrate des Betriebsgerätes bei mittlerer Nutzlebensdauer von 50.000 Std.	5 %
Lichtstromstabilität bei mittlerer Nutzlebensdauer* von 50.000 Std.	L90
Lichtstromstabilität bei mittlerer Nutzlebensdauer* von 100.000 Std.	L80

Anwendungsbedingungen	
Bemessungs-Umgebungstemperatur	25 °C
Geeignet zum häufigen An- und Ausschalten	Ja

Produktdaten	
Gesamt-Produktcode	871951495005400
Bestell-Produktname	RC132V G5 36S/840 PSU W60L60 OC
Bestellcode	95005400
Anzahl pro Verpackung	1
Zähler - Pakete pro Außenkarton	1
Material-Nr. (12NC)	911401841184
Gesamtbezeichnung des Produkts	RC132V G5 36S/840 PSU W60L60 OC
EAN Umverpackung	8719514950054
EAN/UPC - Product/Case	8719514950054

Abmessungsskizzen

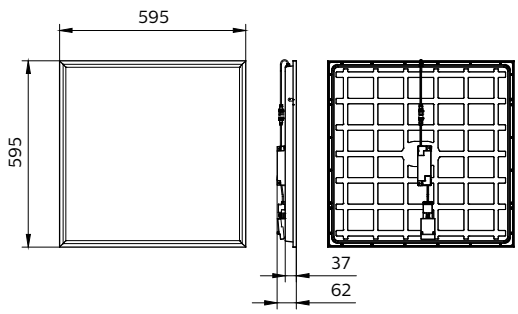

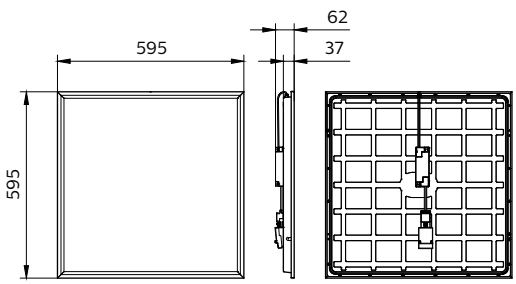

© 2023 Signify Holding Alle Rechte vorbehalten. Signify gibt keine Zusicherungen und übernimmt keine Garantie bezüglich der Richtigkeit oder Vollständigkeit der in diesem Dokument enthaltenen Informationen und haftet nicht für Handlungen, die im Vertrauen darauf ausgeführt werden. Die in diesem Dokument vorgestellten Informationen sind, sofern keine anderslautende Vereinbarung mit Signify besteht, nicht als kommerzielles Angebot gedacht und sind nicht Teil eines Angebots oder Vertrags. Philips und das Philips Schildsymbol sind eingetragene Warenzeichen der Koninklijke Philips N.V.