CoreLine Panel

RC133V G5 29_36_43S/830_40 PSD W62L62 OC

CoreLine Panel, 34.5 W, 24.5 W, 620x620 mm, 2900 lm, 3600 lm, 4300 lm, 3000 K, 3500 K, 4000 K, DALI-regelbar, UGR19

Erfüllt das CoreLine Versprechen – Innovativ, einfach zu installieren und hochwertig.In neuen und renovierten Gebäuden werden gern flächig leuchtende Panelleuchten eingesetzt, die eine hochwertige Beleuchtung realisieren und durch ihre hohe Effizienz und Lebensdauer erheblich Energie- und Wartungskosten einsparen. CoreLine Panel gibt es in zwei Ausführungen: Ein bildschirmarbeitsplatztaugliches (BAP-taugliches) (OC) Panel mit integrierter, breitstrahlender MicroOptik und ein opales Panel (NOC). Die neuen CoreLine Panel LED-Einlegeleuchten können auch als Ersatz herkömmlicher Leuchtstofflampenleuchten zum Einsatz kommen. Sie lassen sich einfach und schnell installieren. Die BAP-tauglichen Leuchten sind zusätzlich mit einem optionalen Abhängeset zur direkt strahlenden Pendelleuchte umrüsten

Produkt Daten

Allgemeine Informationen	
Lichtquelle austauschbar	Nein
Anzahl Vorschaltgeräte	Einheit
Betriebsgerät inklusive	Ja
Beleuchtungstechnologie	LED
Value Ladder	Better
CE-Zeichen	Ja
Garantiedauer	5 Jahre
Entflammbarkeitszeichen	Zur Montage auf normal entflammbaren Oberflächen
ENEC-Zeichen	ENEC-Zeichen
Glühfadentest	Temperatur: 650 °C, Dauer: 30 s

EU RoHS-konform	Ja

Lichttechnische Daten	
Lichtstrom	2.900 3.600 4.300 lm
Gesättigtes Rot (R9)	<50
Ähnlichste Farbtemperatur (Nom)	3000 3500 4000 K
Nennlichtausbeute (nom.)	120 lm/W
Farbwiedergabeindex (CRI)	≥80
Flackerwert (PstLM)	1
Stroboskopeffektwert (SVM)	0,4
Farbe der Lichtquelle	Mehrere Farbtemperaturen
Optik	Abstrahlungswinkel (90°)

CoreLine Panel

Abstrahlungswinkel Leuchte	90°
CEN-Wert (Unified Glare Rating)	19

Betrieb und Elektrik

Netzfrequenz	50 or 60 Hz
Eingangsspannung	220-240 V
Einschaltstrom	18,7 A
Einschaltzeit	0,288 ms
Energieverbrauch	34,5 24,5 W
Leistungsfaktor (Bruchteil)	0.9
Elektrischer Anschluss	Schnellsteckverbinder, 5-polig
Kabel	-
Anzahl Leuchten pro Sicherung mit 16 A Typ B	12

Temperatur

Umgebungstemperaturbereich	-10 bis +35 °C

Lichtregelung und Dimmen

Dimmbar	Ja
Betriebsgerät	Netzteil mit DALI-Schnittstelle
Steuerungsschnittstelle	DALI-regelbar
Konstanter Lichtstrom	Nein

Mechanik und Gehäuse

Gehäusematerial	Stahl
Reflektor-Material	Acrylat
Optisches Material	Polystyrol
Material optische Abdeckung/Linse	Acrylat
Befestigungsmaterial	-
Gehäusefarbe	Weiß
Gesamte Länge	620 mm
Gesamte Breite	620 mm
Gesamte Höhe	66 mm
Abmessungen (Höhe x Breite x Tiefe)	66 x 620 x 620 mm

Genehmigung und Anwendung

Schutzart (IP)	IP20 [Fernhalten von Fingern]
Schlagfestigkeit (IK)	IK02 [0,2 J Standard]
Nachhaltigkeitsbewertung	-
IEC-Schutzklasse	Schutzklasse II
Photobiologisches Risiko	Photobiological risk group 0 @200mm to EN62778
Fotobiologische Risikospezifikation	0,2 m

Initialkennwerte (IEC-konform)

Anfängliche Farbsättigung	(0.38, 0.38) SDCM ≤3
Lichtstromtoleranz	+/-10%
Toleranz Leistungsaufnahme	+/-10%

Lebensdauerkennwerte (IEC-konform)

Ausfallrate des Betriebsgerätes bei mittlerer Nutzlebensdauer von 50.000 Std.	5 %
Lichtstromstabilität bei mittlerer Nutzlebensdauer* von 50.000 Std.	L90
Lichtstromstabilität bei mittlerer Nutzlebensdauer* von 100.000 Std.	L75

Anwendungsbedingungen

Maximaler Dimmlevel	3%
Bemessungs-Umgebungstemperatur	25 °C
Geeignet zum häufigen An- und Ausschalten	Ja

Produktdaten

Gesamt-Produktcode	872016950181200
Bestell-Produktname	RC133V G5 29_36_43S/830_40 PSD W62L62 OC
Bestellcode	50181200
Anzahl pro Verpackung	1
Zähler - Pakete pro Außenkarton	1
Material-Nr. (12NC)	911401822685
Gesamtbezeichnung des Produkts	RC133V G5 29_36_43S/830_40 PSD W62L62 OC
EAN Umverpackung	8720169501812
EAN/UPC - Product/Case	8720169501812

Abmessungsskizzen

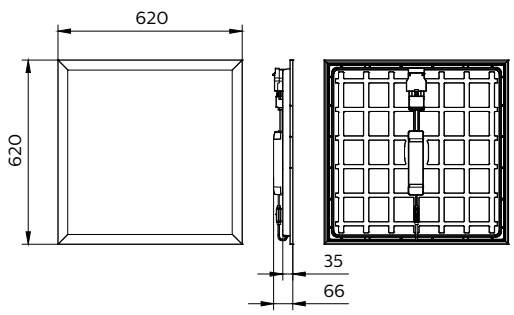

© 2023 Signify Holding Alle Rechte vorbehalten. Signify gibt keine Zusicherungen und übernimmt keine Garantie bezüglich der Richtigkeit oder Vollständigkeit der in diesem Dokument enthaltenen Informationen und haftet nicht für Handlungen, die im Vertrauen darauf ausgeführt werden. Die in diesem Dokument vorgestellten Informationen sind, sofern keine anderslautende Vereinbarung mit Signify besteht, nicht als kommerzielles Angebot gedacht und sind nicht Teil eines Angebots oder Vertrags. Philips und das Philips Schildsymbol sind eingetragene Warenzeichen der Koninklijke Philips N.V.