CoreLine Panel

RC132V G5 31_36_43S/840 PSU W60L60 NOC

CoreLine Panel, 34.5 W, 24.5 W, 600x600 mm, 3100 lm, 3600 lm, 4300 lm, 4000 K

Erfüllt das CoreLine Versprechen – Innovativ, einfach zu installieren und hochwertig.In neuen und renovierten Gebäuden werden gern flächig leuchtende Panelleuchten eingesetzt, die eine hochwertige Beleuchtung realisieren und durch ihre hohe Effizienz und Lebensdauer erheblich Energie- und Wartungskosten einsparen. CoreLine Panel gibt es in zwei Ausführungen: Ein bildschirmarbeitsplatztaugliches (BAP-taugliches) (OC) Panel mit integrierter, breitstrahlender MicroOptik und ein opales Panel (NOC). Die neuen CoreLine Panel LED-Einlegeleuchten können auch als Ersatz herkömmlicher Leuchtstofflampenleuchten zum Einsatz kommen. Sie lassen sich einfach und schnell installieren. Die BAP-tauglichen Leuchten sind zusätzlich mit einem optionalen Abhängeset zur direkt strahlenden Pendelleuchte umrüsten

Produkt Daten

Allgemeine Informationen	
Lichtquelle austauschbar	Nein
Anzahl Vorschaltgeräte	Einheit
Betriebsgerät inklusive	Ja
Beleuchtungstechnologie	LED
Value Ladder	Better
CE-Zeichen	Ja
Garantiedauer	5 Jahre
Entflammbarkeitszeichen	Zur Montage auf normal entflammbaren Oberflächen
ENEC-Zeichen	ENEC-Zeichen
Glühfadentest	Temperatur: 650 °C, Dauer: 30 s

EU RoHS-konform	Ja

Lichttechnische Daten	
Lichtstrom	3.100 3.600 4.300 lm
Gesättigtes Rot (R9)	<50
Ähnlichste Farbtemperatur (Nom)	4000 K
Nennlichtausbeute (nom.)	125 lm/W
Farbwiedergabeindex (CRI)	≥80
Flackerwert (PstLM)	1
Stroboskopeffektwert (SVM)	0,4
Farbe der Lichtquelle	840 Neutralweiß
Optik	Abstrahlungswinkel (120°)

CoreLine Panel

Abstrahlungswinkel Leuchte	120°
CEN-Wert (Unified Glare Rating)	22

Betrieb und Elektrik

Netzfrequenz	50 or 60 Hz
Eingangsspannung	220-240 V
Einschaltstrom	19,7 A
Einschaltzeit	0,242 ms
Energieverbrauch	34,5 24,5 W
Leistungsfaktor (Bruchteil)	0.9
Elektrischer Anschluss	Schnellsteckverbinder, 3-polig
Kabel	-
Anzahl Leuchten pro Sicherung mit 16 A Typ B	13

Temperatur

Umgebungstemperaturbereich	-10 bis +40 °C

Lichtregelung und Dimmen

Dimmbar	Nein
Betriebsgerät	Netzteil (Ein/Aus)
Steuerungsschnittstelle	-
Konstanter Lichtstrom	Nein

Mechanik und Gehäuse

Gehäusematerial	Stahl
Reflektor-Material	Acrylat
Optisches Material	Polystyrol
Material optische Abdeckung/Linse	Acrylat
Befestigungsmaterial	-
Gehäusefarbe	Weiß
Ausführung optische Abdeckung	Opal
Gesamte Länge	595 mm
Gesamte Breite	595 mm
Gesamte Höhe	61 mm
Abmessungen (Höhe x Breite x Tiefe)	61 x 595 x 595 mm

Genehmigung und Anwendung

Schutzart (IP)	IP20/44 [Fernhalten von Fingern; Drahtschutz, sprühwassergeschützt]
Schlagfestigkeit (IK)	IK03 [0,3 J]
Nachhaltigkeitsbewertung	-
IEC-Schutzklasse	Schutzklasse II
Photobiologisches Risiko	Photobiological risk group 0 @200mm to EN62778
Fotobiologische Risikospezifikation	0,2 m

Initialkennwerte (IEC-konform)

Anfängliche Farbsättigung	(0.38, 0.38) SDCM≤3
Lichtstromtoleranz	+/-10%
Toleranz Leistungsaufnahme	+/-10%

Lebensdauerkennwerte (IEC-konform)

Ausfallrate des Betriebsgerätes bei mittlerer Nutzlebensdauer von 50.000 Std.	5 %
Lichtstromstabilität bei mittlerer Nutzlebensdauer* von 50.000 Std.	L90
Lichtstromstabilität bei mittlerer Nutzlebensdauer* von 100.000 Std.	L75

Anwendungsbedingungen

Bemessungs-Umgebungstemperatur	25 °C
Geeignet zum häufigen An- und Ausschalten	Ja

Produktdaten

Gesamt-Produktcode	871951495035100
Bestell-Produktname	RC132V G5 31_36_43S/840 PSU W60L60 NOC
Bestellcode	95035100
Anzahl pro Verpackung	1
Zähler - Pakete pro Außenkarton	1
Material-Nr. (12NC)	911401844184
Gesamtbezeichnung des Produkts	RC132V G5 31_36_43S/840 PSU W60L60 NOC
EAN Umverpackung	8719514950351
EAN/UPC - Product/Case	8719514950351

CoreLine Panel

Abmessungsskizzen

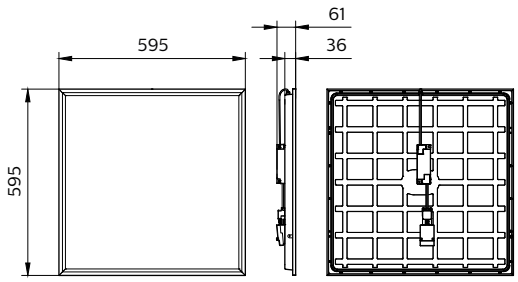

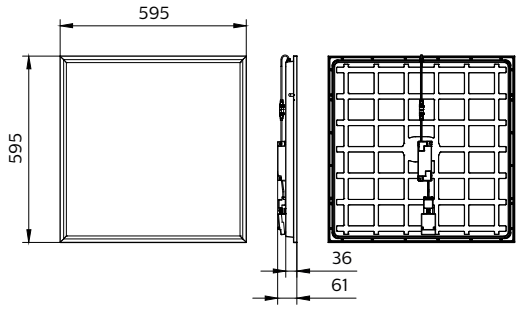

© 2023 Signify Holding Alle Rechte vorbehalten. Signify gibt keine Zusicherungen und übernimmt keine Garantie bezüglich der Richtigkeit oder Vollständigkeit der in diesem Dokument enthaltenen Informationen und haftet nicht für Handlungen, die im Vertrauen darauf ausgeführt werden. Die in diesem Dokument vorgestellten Informationen sind, sofern keine anderslautende Vereinbarung mit Signify besteht, nicht als kommerzielles Angebot gedacht und sind nicht Teil eines Angebots oder Vertrags. Philips und das Philips Schildsymbol sind eingetragene Warenzeichen der Koninklijke Philips N.V.