CoreLine tempo X-Large

BVP140 LED420-4S 35K3/730 PSU OFA52

CoreLine tempo X-Large, Floodlight, 275 W, 35280 lm, 3000 K, CRI70, Asymmetrisch, IP66

Erfüllt das CoreLine Versprechen – Innovativ, einfach zu installieren und hochwertig. Coreline Tempo X-Large hält das Coreline-Versprechen von innovativen, einfach zu bedienenden und hochwertigen Leuchten ein. Die für den 1:1-Ersatz von konventionellen Installationen vorgesehenen Scheinwerfer, zeichnen sich durch eine geringere Systemleistung und einen geringen Investitionsaufwand aus. Die Auswahl zwischen verschiedenen Lichtstrompakten und asymmetrischer oder symmetrischer Optik ermöglicht den Einsatz für zahlreiche Anwendungen. Der Scheinwerfer ist mit dem QR-Code-basierten Philips Service Tag ausgestattet, der Installations- und Wartungsarbeiten unterstützt und es Ihnen ermöglicht, Ihre digitale Bibliothek mit Beleuchtungselementen und Ersatzteilen zu erstellen.

Produkt Daten

Allgemeine Informationen	
Lampenfamiliencode	LED420 [LED module 42000 lm]
Lichtquelle austauschbar	Ja
Anzahl Vorschaltgeräte	2 Einheiten
Betriebsgerät inklusive	Ja
Hinweise	* Bei extremen Umgebungstemperaturen kann die Leuchte automatisch abgedimmt werden, um Komponenten zu schützen
Typ des Lichtquellenmoduls	LED
Produktfamiliencode	BVP140 [CORELINE TEMPO X-LARGE]
Beleuchtungstechnologie	LED

Value Ladder	Better
CE-Zeichen	Ja
Garantiedauer	5 Jahre
Entflammbarkeitszeichen	Zur Montage auf leicht entflammbaren Oberflächen
ENEC-Zeichen	ENEC-Pluszeichen
EU RoHS-konform	Ja

Lichttechnische Daten	
Nach oben gerichtete Lichtstromrate	0
Lichtstrom	35.280 lm

CoreLine tempo X-Large

Standardaufneigung Aufsatzmontage	0°
Standardaufneigung Ansatzmontage	0°
Ähnlichste Farbtemperatur (Nom)	3000 K
Nennlichtausbeute (nom.)	128 lm/W
Farbwiedergabeindex (CRI)	>70
Farbe der Lichtquelle	730 Warmweiß
Optikabdeckung/Linsentyp	Flachglas
Abstrahlungswinkel Leuchte	103° - 8° x 57°
Optik im Außenbereich	Asymmetrisch

Betrieb und Elektrik

Netzfrequenz	50 to 60 Hz
Eingangsspannung	220 bis 240 V
Einschaltstrom	53 A
Einschaltzeit	0,3 ms
Energieverbrauch	275 W
Leistungsfaktor (Bruchteil)	0.99
Elektrischer Anschluss	3-poliger Anschlussblock
Kabel	Kabel (1,0 m) mit Wieland-/Adels-kompatiblem Steckverbinder, 3-polig
Anzahl Leuchten pro Sicherung mit 16 A Typ B	4

Temperatur

Umgebungstemperaturbereich	-40 bis +45 °C

Lichtregelung und Dimmen

Dimmbar	Nein
Betriebsgerät	Netzteil (Ein/Aus)
Konstanter Lichtstrom	Nein

Mechanik und Gehäuse

Gehäusematerial	Aluminiumdruckguss
Reflektor-Material	-
Optisches Material	Acrylat
Material optische Abdeckung/Linse	Glas
Befestigungsmaterial	Stahl
Gehäusefarbe	Aluminium
Montagevorrichtung	Montagehalterung, einstellbar
Form optische Abdeckung/Linse	Flach
Ausführung optische Abdeckung	Klar
Gesamte Länge	540 mm
Gesamte Breite	560 mm
Gesamte Höhe	70 mm

Effektive Projektionsfläche	0,26 m²
Abmessungen (Höhe x Breite x Tiefe)	70 x 560 x 540 mm

Genehmigung und Anwendung

Schutzart (IP)	IP66 [Schutz gegen Eindringen von Staub, strahlwassergeschützt]
Schlagfestigkeit (IK)	IK08 [5 J vandalismusgeschützt]
Überspannungsschutz (allgemein/differenziell)	Leuchtenüberspannungsschutz bis 6kV im Gegentaktmodus und bis 8kV im Gleichtaktmodus
Nachhaltigkeitsbewertung	-
IEC-Schutzklasse	Schutzklasse I

Initialkennwerte (IEC-konform)

Anfängliche Farbsättigung	(0.434, 0.403) SDCM <5
Lichtstromtoleranz	+/-7%
Toleranz Leistungsaufnahme	+/-10%
Init. Farbwiedergabeindextoleranz	+/-2

Lebensdauerkennwerte (IEC-konform)

Ausfallrate der Steuerung bei mittlerer Nutzlebensdauer von 75.000 Std.	10 %
Ausfallrate des Betriebsgeräts bei mittlerer Nutzlebensdauer von 100.000 Std.	10 %
Lichtstromstabilität bei mittlerer Nutzlebensdauer* von 75.000 Std.	L80
Lichtstromstabilität bei mittlerer Nutzlebensdauer* von 100.000 Std.	L80

Anwendungsbedingungen

Bemessungs-Umgebungstemperatur	25 °C

Produktdaten

Gesamt-Produktcode	871869990526200
Bestell-Produktname	BVP140 LED420-4S 35K3/730 PSU OFA52
Bestellcode	90526200
Anzahl pro Verpackung	1
Zähler - Pakete pro Außenkarton	1
Material-Nr. (12NC)	912300057775
Gesamtbezeichnung des Produkts	BVP140 LED420-4S 35K3/730 PSU OFA52
EAN Umverpackung	8718699905262
EAN/UPC - Product/Case	8718699905262

CoreLine tempo X-Large

Abmessungsskizzen

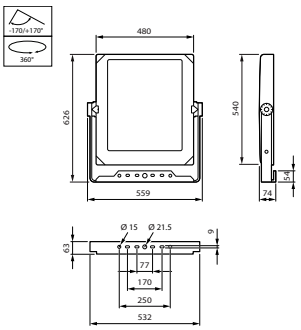

© 2023 Signify Holding Alle Rechte vorbehalten. Signify gibt keine Zusicherungen und übernimmt keine Garantie bezüglich der Richtigkeit oder Vollständigkeit der in diesem Dokument enthaltenen Informationen und haftet nicht für Handlungen, die im Vertrauen darauf ausgeführt werden. Die in diesem Dokument vorgestellten Informationen sind, sofern keine anderslautende Vereinbarung mit Signify besteht, nicht als kommerzielles Angebot gedacht und sind nicht Teil eines Angebots oder Vertrags. Philips und das Philips Schildsymbol sind eingetragene Warenzeichen der Koninklijke Philips N.V.